床点検口(密閉型) 1/20 1/5

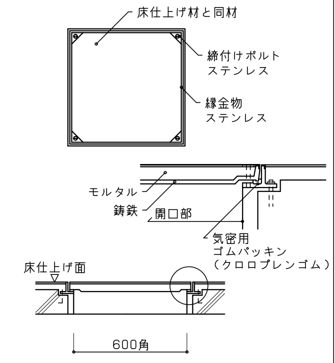

仕様 ◎印を適用する。
∘締付けハンドル付き
∘落下防止チェーン付き

床点検口(簡易密閉型) 1/20 1/5

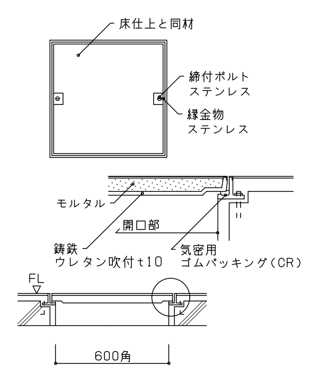

仕様 締付ハンドル付

鋳鉄製マンホール(防水・防臭型) 1/20

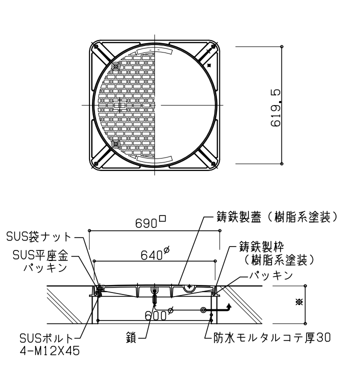

仕様 防水・防臭型とする。
T6とする。

床 1/10

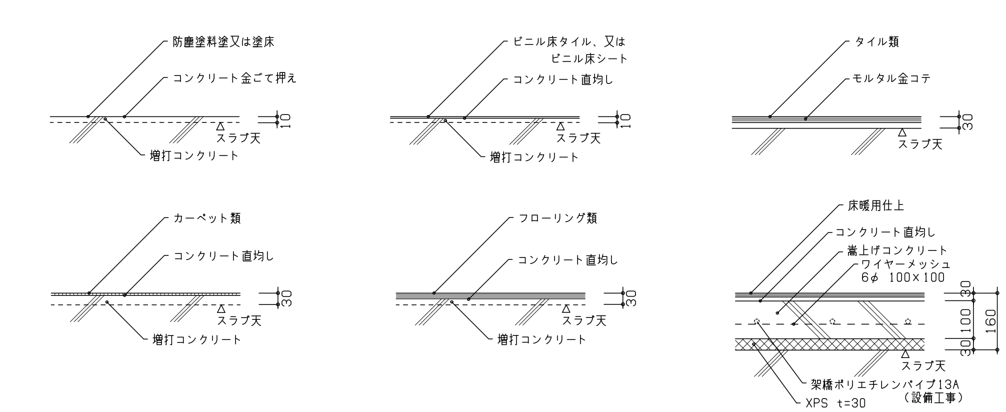

フリーフロアー 1/10

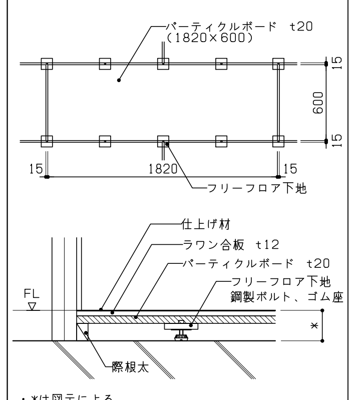

・*は図示による
・フリーフロア下地は万協 WP型支持脚 程度

上がりがまち(ステンレス) 1/5

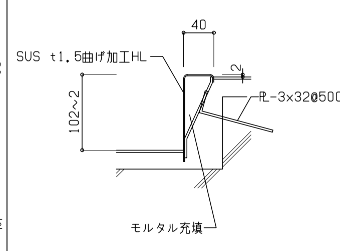

07 化粧打放しコンクリート割付基準・Pコンの処理

JGKB01203E

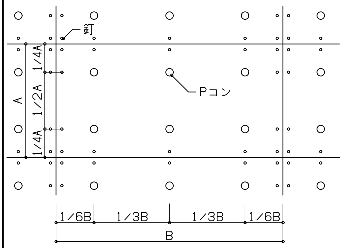

1. 50個位を目安に接着剤入りモルタルを
Pコンの躯体面まで埋める

2. モルタルが乾かない状態で厚さ5mmの押え鏝を使用しモルタルを押え、はみ出したモルタルを鏝できれいに取り除く

3. 約40~50分後モルタル表面の仕上押えを行う。
※はみ出したモルタルのないことを再度確認する。

◎釘位置は等分位置とすること。
◎Pコンセメント詰めは完成時に仕上面より
5mm落ちとすること。

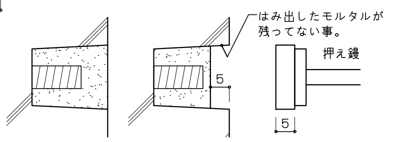

壁 FW0(耐火外壁) 1/10

耐火認定FP060NE-9305

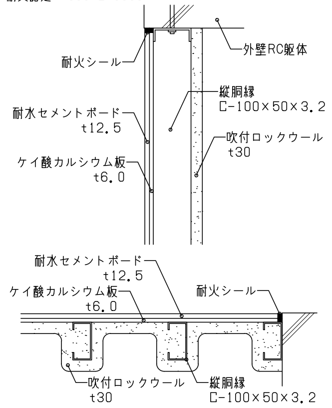

壁 FW1(耐火) 1/10

耐火認定FP060NP-0174

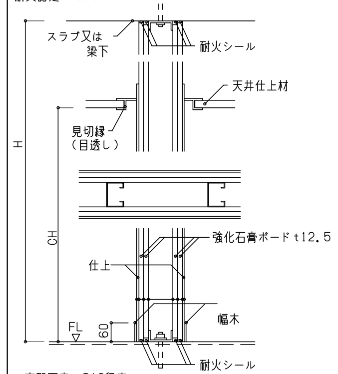

※吉野石膏、S12程度
※耐火シールは四方とする。

壁 FW2(耐火遮音) 1/10

耐火認定FP060NP-0175 遮音認定SOI-0110(TLD-50)

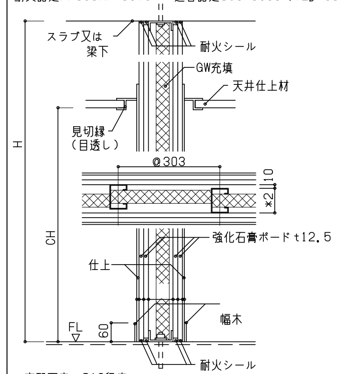

※吉野石膏、S12程度
※耐火シールは四方とする。

壁 FW3(耐火) 1/10

耐火認定FP060NP-0473-1 遮音認定SOI-0171(TLD-60)

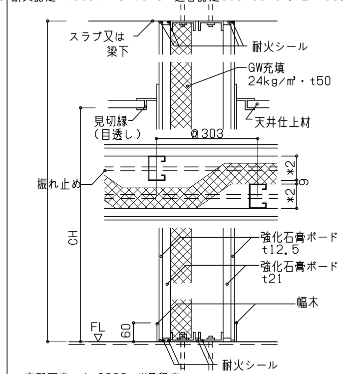

※吉野石膏、A-2000・WⅡ程度
※耐火シールは四方とする。

壁 W1 (一般) 1/10

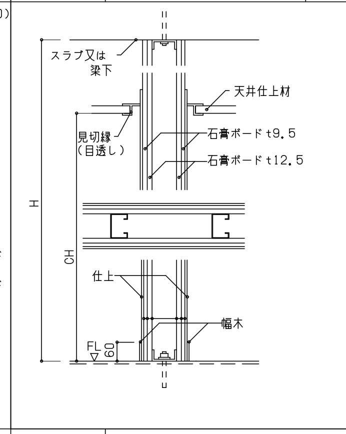

壁 W2 (一般遮音) 1/10

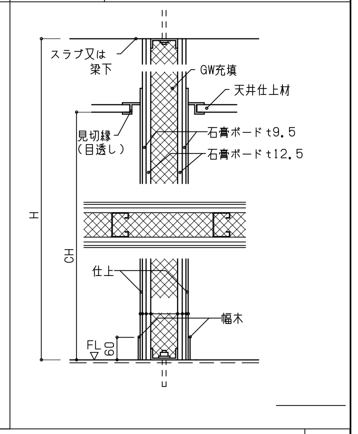

壁 W3 壁 W3a (片面一般) 1/10

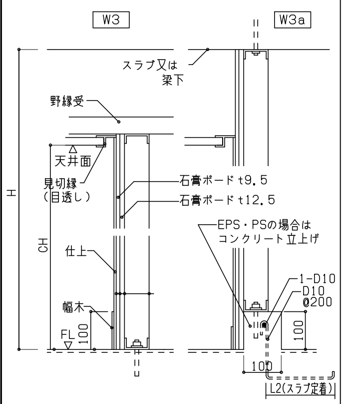

壁 W4 壁 W4a (片面吸音) 1/10

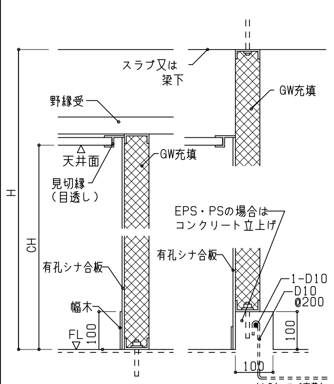

材質:溶融亜鉛メッキ鋼板

壁 W5 (曲面壁) 1/10

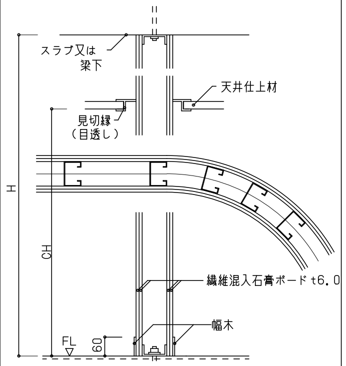

※エーアンドエーマテリアル、FPエフジーボード 程度

設備埋込ボックス類(スイッチ・コンセント他)開口補強要領 1/

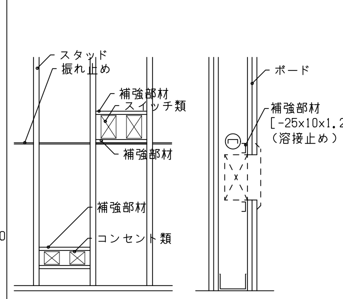

化粧FK(F) 1/20

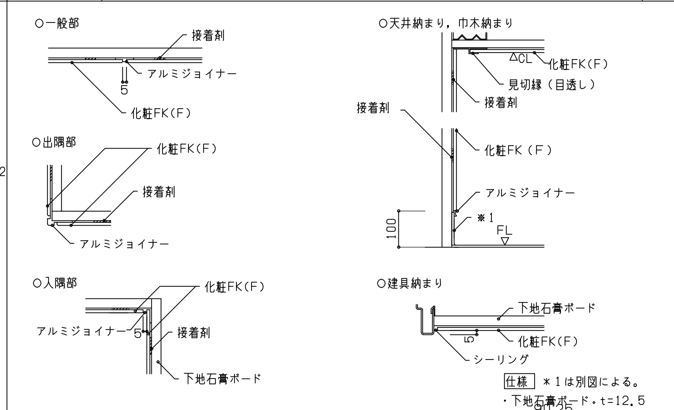

材厚:0.5

仕様 *1は別図による。
・下地石膏ボード・t=12.5
90 25

木毛セメント板・細木繊維化粧板納まり詳細図 1/5

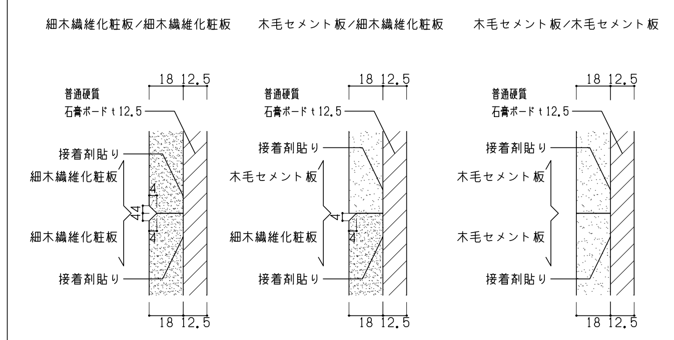

※下地石膏ボードの目地と細木繊維化粧板及び木毛セメント板の目地は、50mm以上離すこと。
※ビス止めのピッチは@200とする。

軽量鉄骨壁下地仕様 1/50

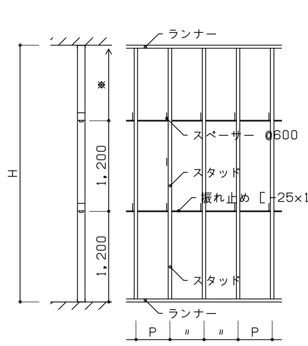

仕様

部材表			
H(m)	種類	スタッド	ランナー
H≦4.0	65形	65×45×0.8	67×40×0.8
4.0<H≦4.5	90形	90×45×0.8	92×40×0.8
4.5<H≦5.0	100形	100×45×0.8	102×40×0.8

スタッドの間隔 P(mm)	
片面ボード2枚張	450
片面ボード1枚張	300

軽量鉄骨壁下地開口部補強要領 1/50

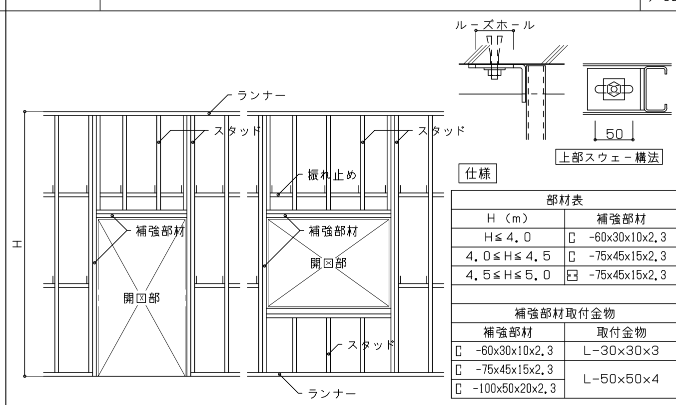

仕様

部材表	
H (m)	補強部材
H≦4.0	[-60x30x10x2.3
4.0≦H≦4.5	[-75x45x15x2.3
4.5≦H≦5.0	⊏⊐ -75x45x15x2.3

補強部材取付金物	
補強部材	取付金物
[-60x30x10x2.3	L-30x30x3
[-75x45x15x2.3	L-50x50x4
[-100x50x20x2.3	

屋外軽量鉄骨天井下地仕様 1/30 1/5

	吊りボルト 12ø	野縁(バー)受 溶融亜鉛めっき鋼板 1.6以上	ダブルバー(W) 溶融亜鉛めっき鋼板 0.7以上	シングルバー(S)またはダブルバー 溶融亜鉛めっき鋼板 0.7以上	仕上材
捨張り用	@900 以下	@900 以下	1方向のみ @1,800	@300	耐湿岩綿吸音板
ボード類直張り用 目地割 900x900			X,Y方向共 @900	@300	繊維強化セメント板など
ボード類直張り用 目地割 900x1,800			X方向@1,800 Y方向 @900	@300	
金属成型板類 直張り用			1方向のみ @300	@300	金属成型板(小幅板)など
金属成型板類 直張り用 吹付下地用			X,Y方向共 目地当り	@300 @225*	金属成型板、ジョイントボード張りなど

(*ひる石吹付の場合を示す)

注
1. 部材は耐風圧型とする。耐風圧強度±2000Pa以上とし、ブレース、圧縮材にて補強すること。
2. ピッチ寸法は全て以内とする。
3. ダクト等で吊ボルト@900以上とする場合は、ダクト下に吊りボルト受けの補強材を入れること。
4. 天井面は水平加速度1Gに耐える様に壁際及び天井面の補強を施すこと。
5. 金属製天井材の締結には、ステンレス製タップビス(@200以内)を使用すること。
6. 異種金属と接する部分には、ジンクロメートさび止めペイントを塗布すること。

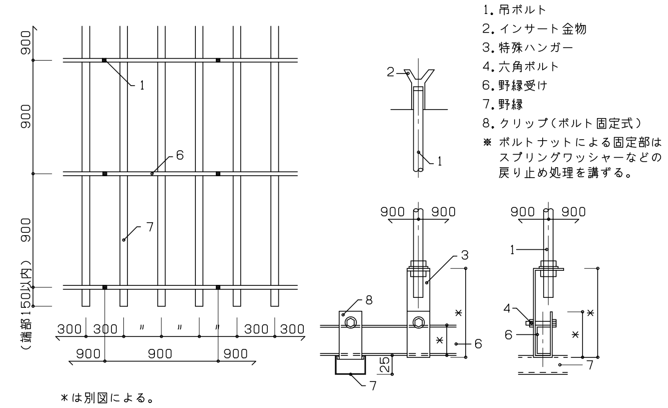

*は別図による。

1. 吊ボルト
2. インサート金物
3. 特殊ハンガー
4. 六角ボルト
6. 野縁受け
7. 野縁
8. クリップ(ボルト固定式)
※ ボルトナットによる固定部はスプリングワッシャーなどの戻り止め処理を講ずる。

着工	. .	. .	
竣工	. .	. .	
監理		. .	
		. .	
施工		. .	
		. .	

勝矢 武之 一級建築士
岩村 友恵 一級建築士
頭井 秀和 一級建築士
小林 哲也
濱口 芳郎 一級建築士

日建設計

2024.08.30 検図者:竹内 跡

(仮称)人生100年の学びの拠点
中頓別学園整備工事

部分詳細図(2)

意 (通し番号 89)
11-5

No. J-221730-C

780×570

手洗いカウンター 1/30

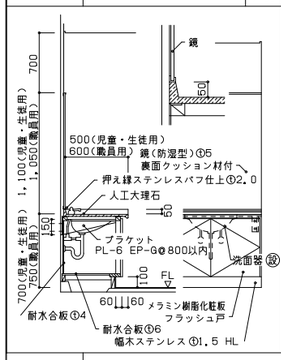

袖スクリーン 1/30

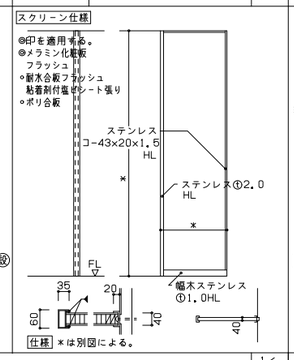

小便器周り 1/30

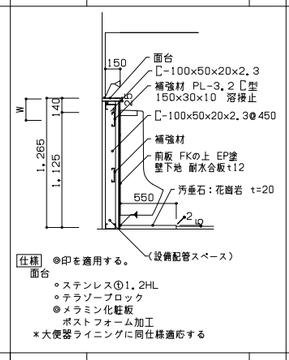

補助手摺 1/30

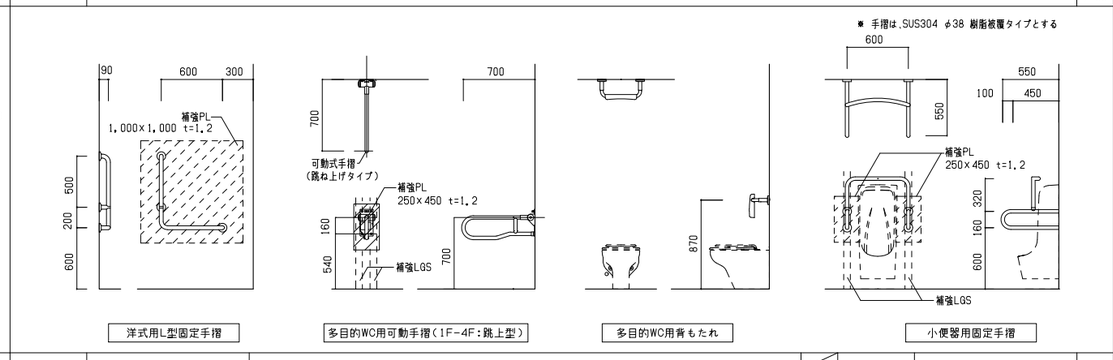

SK前面 1/30

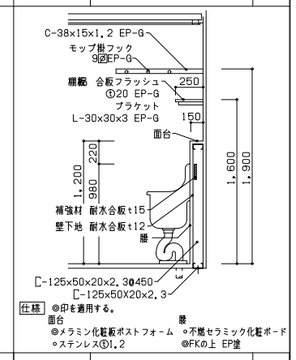

トイレブース 1/30 1/5

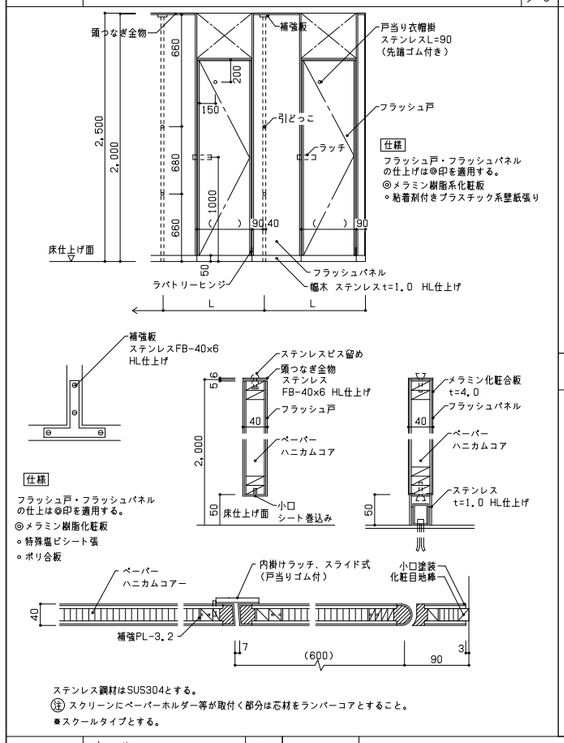

シャワーユニット建具枠 1/10

NYB03211D

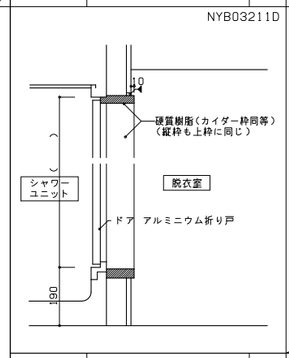

流し台・吊戸棚 1/30

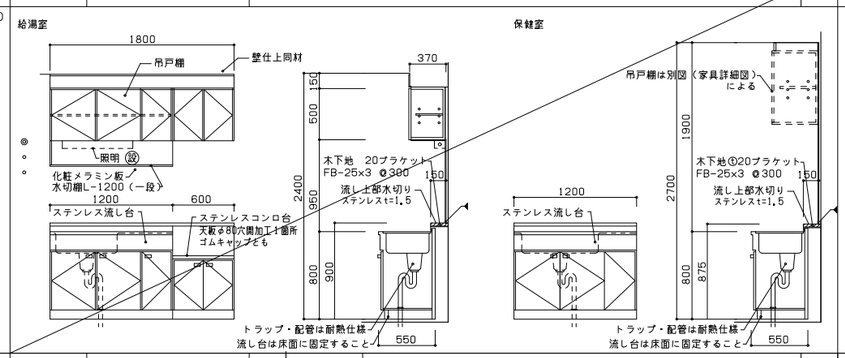

ガラス面衝突防止マーク 1/20

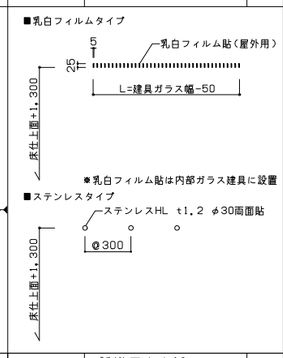

カーテンレール 1/3

NZT14210D

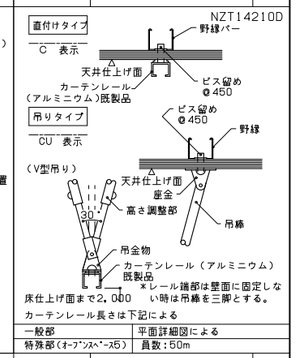

ピクチャーレール 1/5

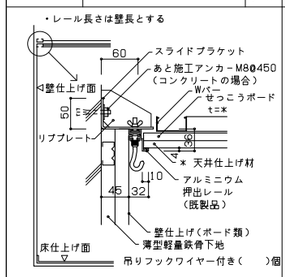

映写スクリーンボックス 1/20

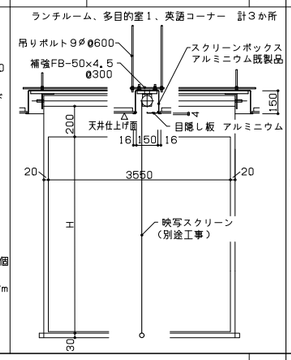

室内窓側手摺詳細図(固定部分) 1/5

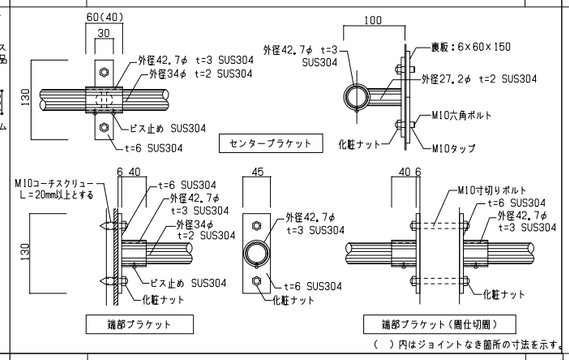

誘導用点字鋲・注意喚起用点字鋲 1/20

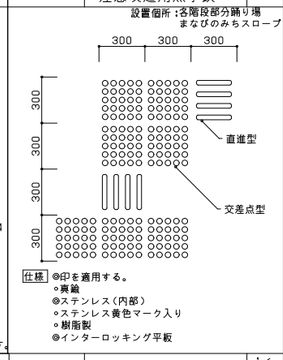

消火器ボックス 1/20

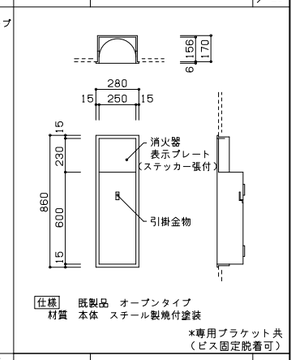

ホール スイッチ保護枠 1/10

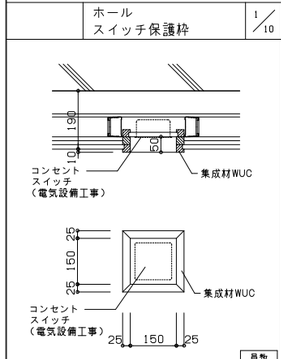

ホワイトボード既製品 1/5

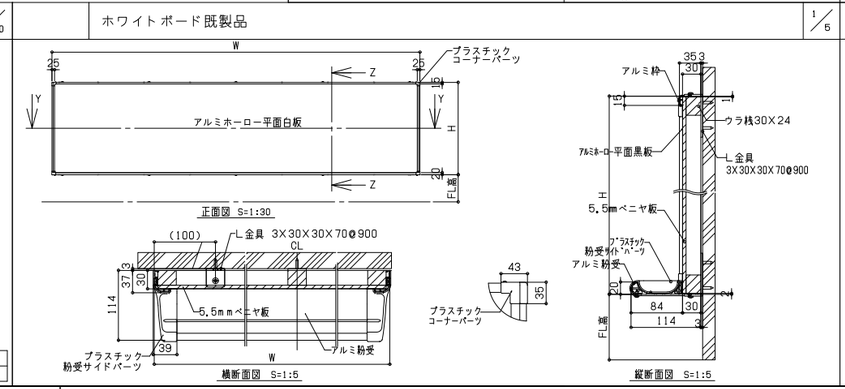

コーナーガードA,C 1/10

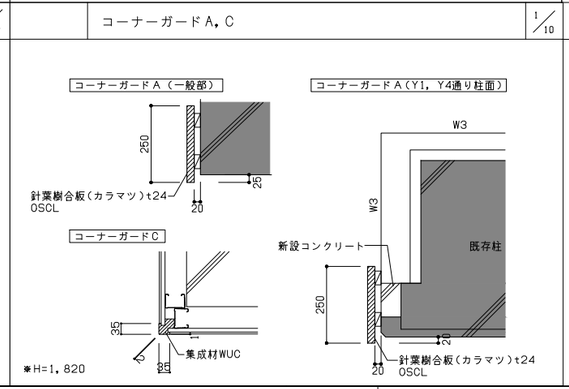

姿見鏡 1/30 1/5

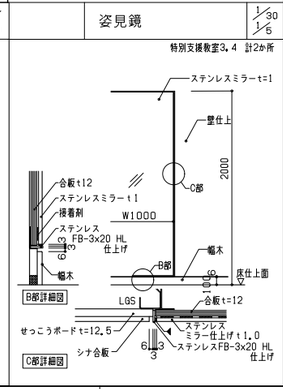

ライニング 1/20

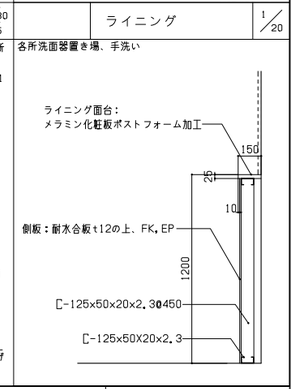

看工	. .	. .	
現工	. .	. .	
監理		. .	
施工		. .	

勝矢 武之 一級建築士
若村 友恵 一級建築士
頭井 秀和 一級建築士
小林 哲也
濱口 芳郎 一級建築士

日建設計

2024.08.30 検図者:竹内 跡

(仮称)人生100年の学びの拠点
中頓別学園整備工事

部分詳細図(3)

意 (通し番号 90)
11－6

No. J－221730－C

78 0×570

天吊TV補強下地 1/20

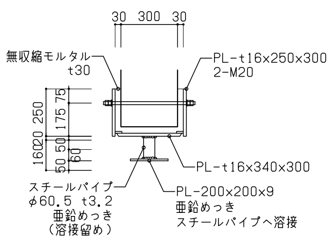

・学校職員室に2ヵ所
・吊物荷重 5000N以下
・鋼材は錆止め塗料を塗布する

壁付ディスプレイハンガー 1/30

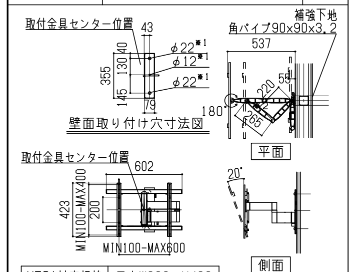

VESA対応規格	最大W600×H400
画面サイズ	40～65型
製品質量	4.5kg
最大搭載質量	30kg
本体色	ブラック
材質	スチール/アルミ

※1 付属の平座金(呼び径8)を使用の事

学校職員室 1カ所

外壁ガラリ ダクト接続部チャンバー 1/20

ガラリチャンバーサイズリスト

	W	H	員数
AG1	3650	1500	1
AG2	2400	2150	1
AG3	1630	2850	1
AG4	1950	2800	1
AG5	1400	2800	1
AG6	830	2400	2
AG7	2950	600	1
AG8	1400	1400	2
AG9	3000	600	2
AG10	5600	600	1
AG19	2115	400	1
AG113	1795	1005	2

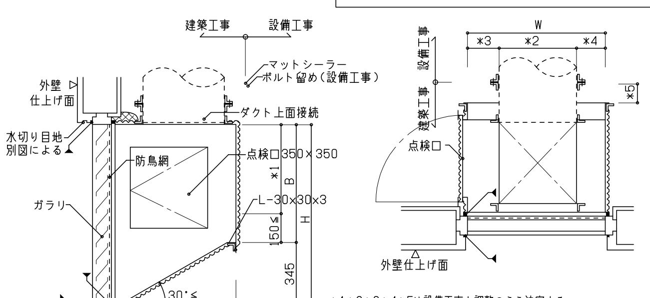

＊1＊2＊3＊4＊5は設備工事と調整のうえ決定する。
＊ガラリ及び枠の形状・仕上げは別図による。
＊点検口は以下とする。
　◎点検口付き(仕様は建具表による)　○点検口なし
＊裏面の断熱材は◎印を適用する。
　◎吹付け硬質ウレタンフォームt=15
　○吹付けロックウールt=50
＊点検口を含むホッパーの基材は◎印を適用し、補強の型材も同材とする。
　◎高耐食亜鉛めっき鋼板t=1.6(◎素地　○DP-F　)
　○アルミニウムt=2.0(○B-1　○B-2　○F-BE　)
　◎ステンレスt=1.5(◎素地　○F-BE　)
＊B,C,Dサイズは設備図による、設備工事と調整のうえ決定する。

仕様

煙突-1 詳細図 1/30

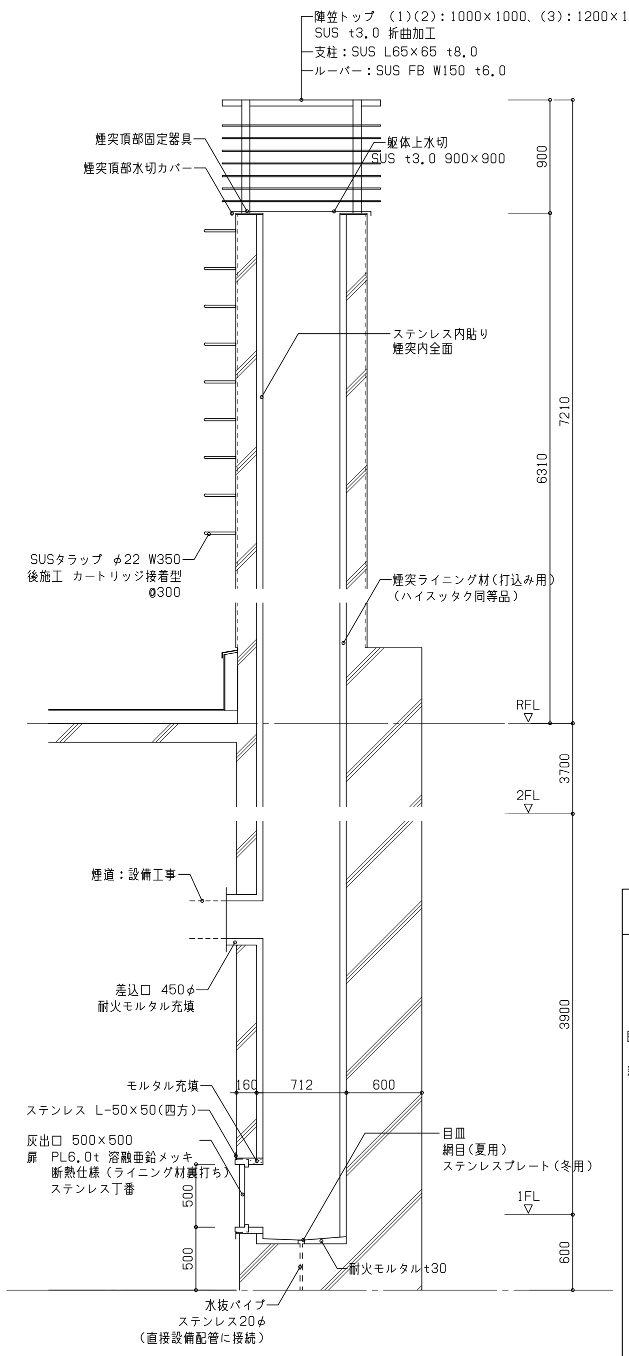

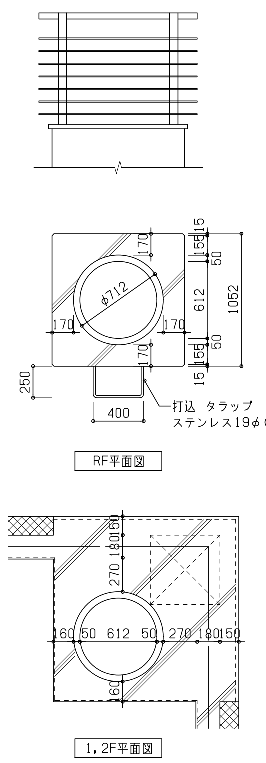

屋上設備立上りスペース詳細図 1/50

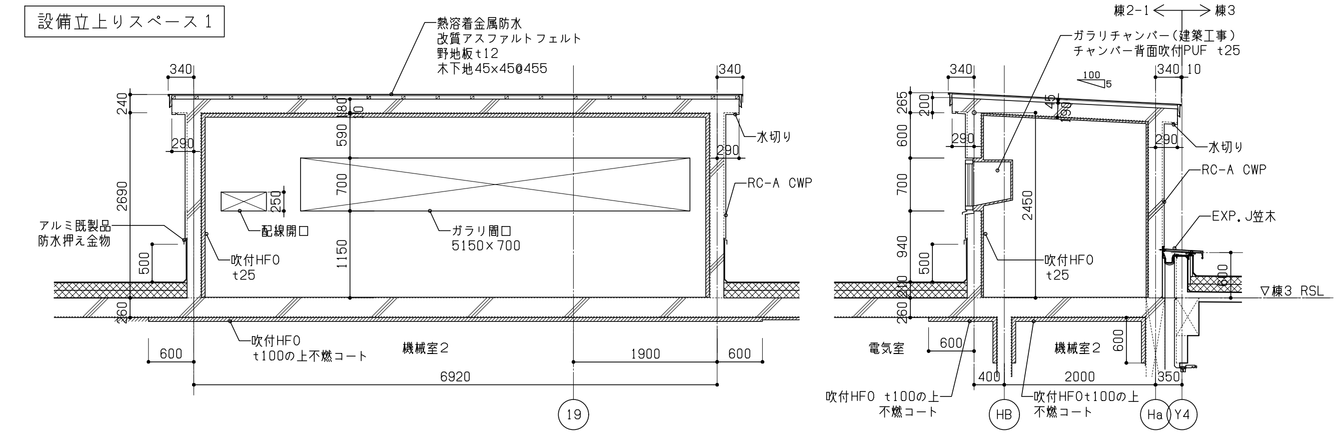

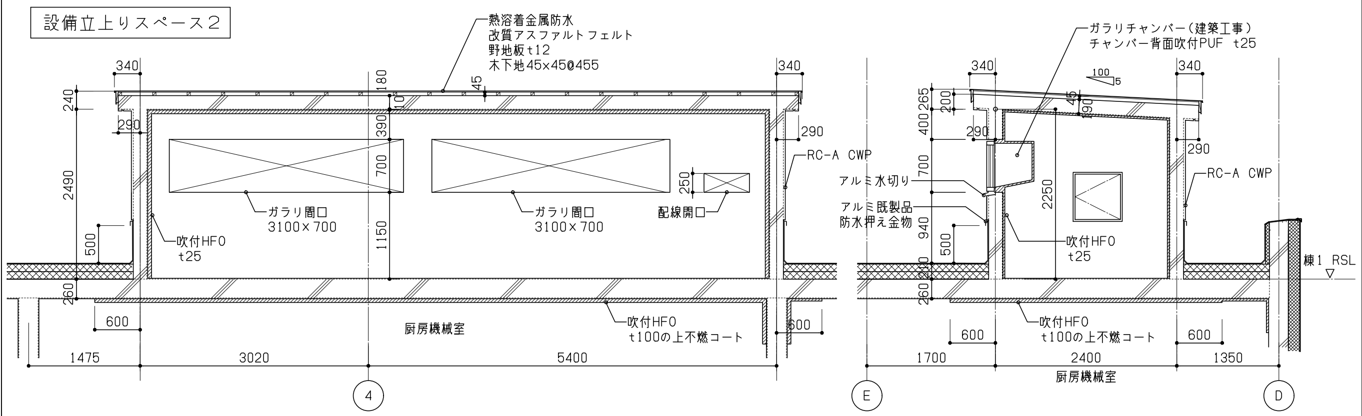

牛乳用冷蔵庫置台 1/30

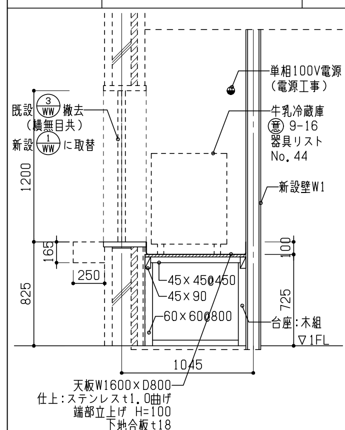

掲示板A 1/5

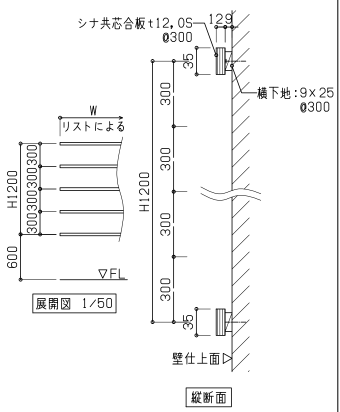

掲示板B 1/5

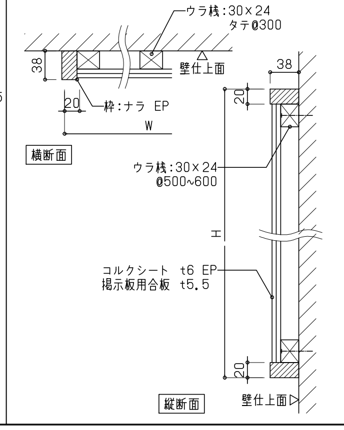

ホワイトボード・掲示板リスト

種別(仕様)	寸法・仕様 W × H	数量 既存部分 1F	既存部分 2F	増築部分 1F	増築部分 2F	主な設置場所
ホワイトボード (既製品・アルミ枠)	3600 × 1200	1	12	7	6	普通教室、多目的教室 特別教室、集中授業室
ホワイトボード (既製品・アルミ枠・行事用ライン)	3600 × 1200	1				学校職員室
掲示板A (シナ積層合板)	2200 × 1200(5本)	1		1		図書室1
	5560 × 1200(5本)			1		図書室1
	4760 × 1200(5本)			1		図書室2
	1360 × 1200(5本)			1		廊下6
	2720 × 1200(5本)			3		廊下6
	3170 × 1200(5本)			1		廊下6
	3080 × 1200(5本)			1		廊下6
	1170 × 1200(5本)			1		廊下6
	885 × 1200(5本)			1		廊下6
	675 × 1200(5本)			1		廊下6
	4260 × 1200(5本)	1				廊下13
	5050 × 1200(5本)	1				廊下13
	3200 × 1200(5本)	1				廊下2
	2445 × 1200(5本)	1				廊下3
	2200 × 1200(5本)				1	廊下8
	5670 × 1200(5本)				1	廊下8
	2100 × 1200(5本)				2	オープンスペース7
	4770 × 1200(5本)				1	オープンスペース7
	3220 × 1200(5本)		2			少人数学習コーナー1
	1960 × 1200(5本)		1			少人数学習コーナー2
	6530 × 1200(5本)		1			オープンスペース4
	2670 × 1200(5本)		1			オープンスペース4
掲示板B (コルクボード・木枠)	3600 × 1200		1			オープンスペース4
	5900 × 1200		1			オープンスペース6
	5410 × 2700				1	廊下8
	4430 × 2700				1	廊下8
	2300 × 2700				1	廊下8
	1400 × 1200		6			5、6、7年普通教室
	1400 × 1200		3			多目的教室3、4、5
	2000 × 1200				2	8、9年普通教室
	1650 × 1200				2	8、9年普通教室

町産木仕上壁 1/10 1/30

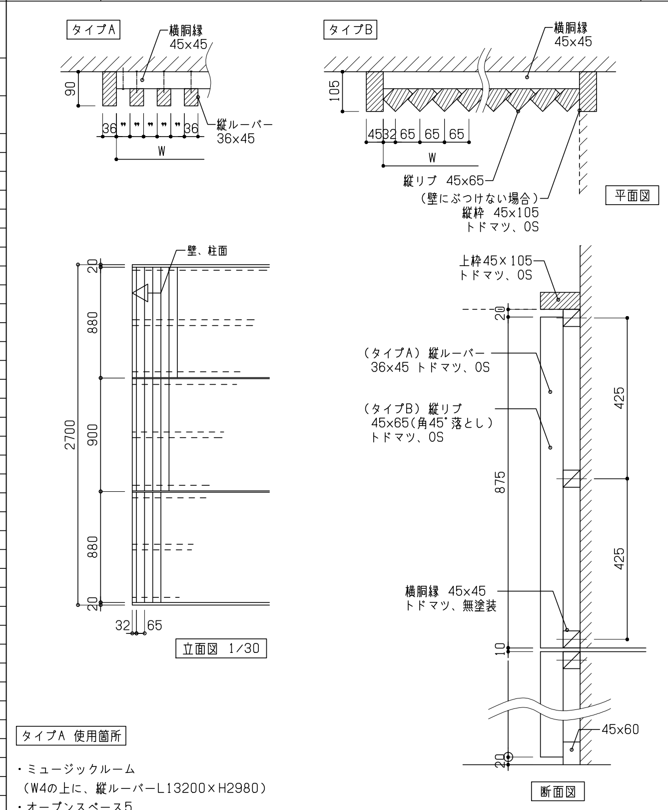

タイプA 使用箇所

・ミュージックルーム
　(W4の上に、縦ルーバーL13200×H2980)
・オープンスペース5
　(曲面壁3ヵ所内側、L13200×H2100)
・集中授業室(⑥,⑧通壁,L13200×H2700)
・教育支援センター
　(③通り壁,L6220×H2700)

タイプB 使用箇所

・ランチルーム(③通+2490,Ⓕ~Ⓓ通間,L7515×H2000)
・廊下1(⑤通+3300,Ⓔ~Ⓓ通間,L7515×H2700)
・ホール(⑰通壁,L10250×H3300)

着工	. .	. .
竣工	. .	. .
監理		. .
		. .
施工		. .
		. .

勝矢 武之 一級建築士
岩村 友恵 一級建築士
頭井 秀和 一級建築士
小林 哲也
濱口 芳郎 一級建築士

日建設計

2024.08.30　検図者:竹内 跡

(仮称)人生100年の学びの拠点
中頓別学園整備工事

部分詳細図(4)

意 (通し番号 91)
11- 7

No. J-221730-C

780×570

受付カウンター（SW-3 教育委員会事務室） 1/10 1/30

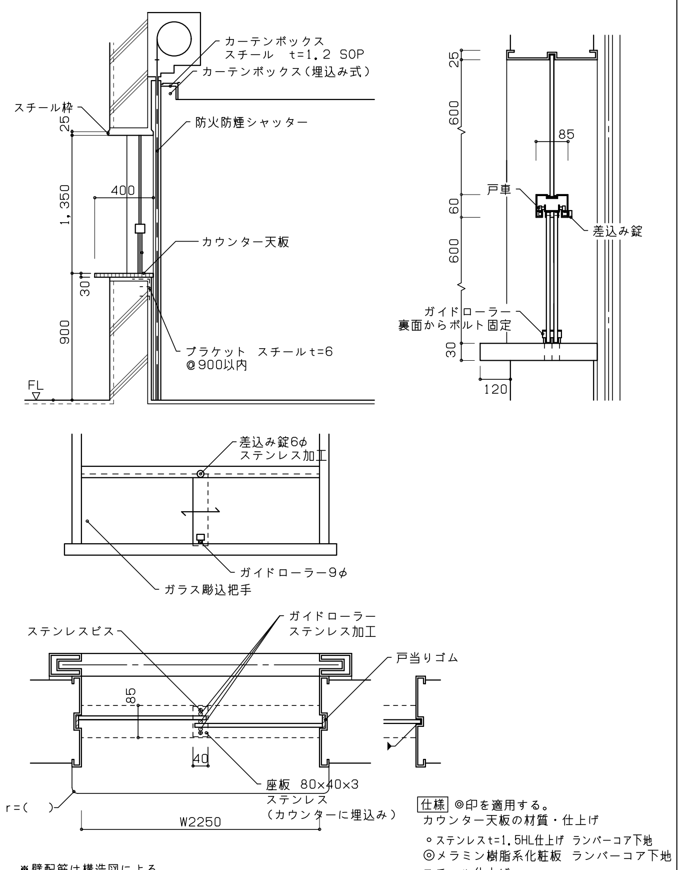

仕様 ◎印を適用する。
カウンター天板の材質・仕上げ
∘ステンレスt=1.5HL仕上げ ランバーコア下地
◎メラミン樹脂系化粧板 ランバーコア下地
スチール仕上げ
∘SOP ∘

※壁配筋は構造図による。
※ガラス建具は枠にエポキシ接着のこと

受付カウンター（SW-2 楽器庫） 1/10 1/30

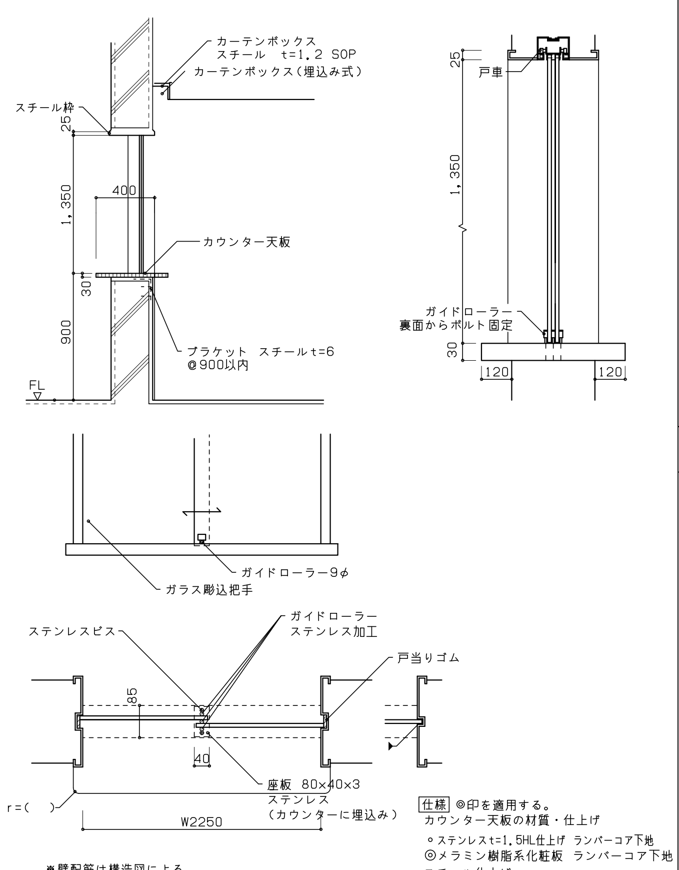

仕様 ◎印を適用する。
カウンター天板の材質・仕上げ
∘ステンレスt=1.5HL仕上げ ランバーコア下地
◎メラミン樹脂系化粧板 ランバーコア下地
スチール仕上げ
∘SOP ∘

※壁配筋は構造図による。
※ガラス建具は枠にエポキシ接着のこと

Q-1 流し台・吊戸棚 1/30

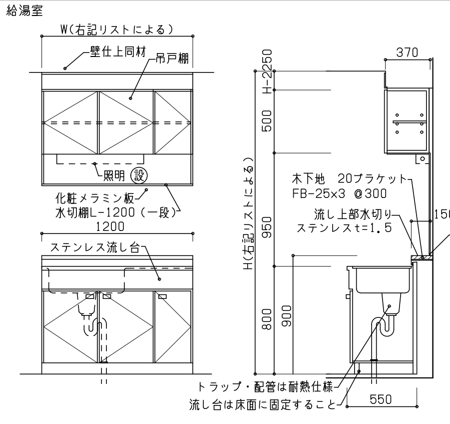

保健室	：W1200×H2500
職員室	：W1500×H2500
用務員室	：W1200×H2500
教育支援	：W1200×H2700
パントリー	：W1200×H2700（平詳要修正）
授乳室	：W1200×H1200（平詳要修正）

Q-2 水飲み流し台 ボックスシートコーナー 1台 1/30

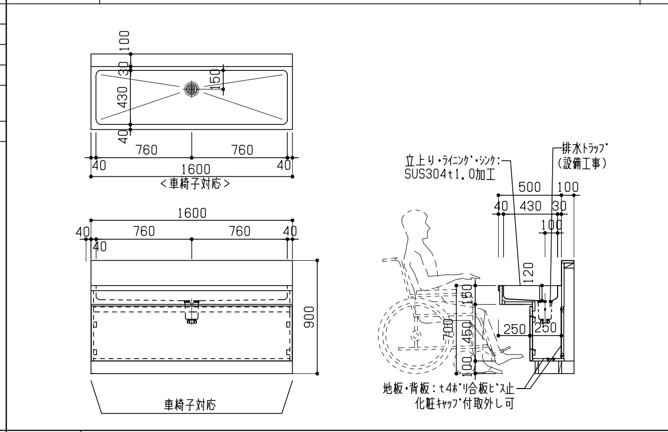

Q-3 水飲み流し台 多目的教室1 1台 1/30

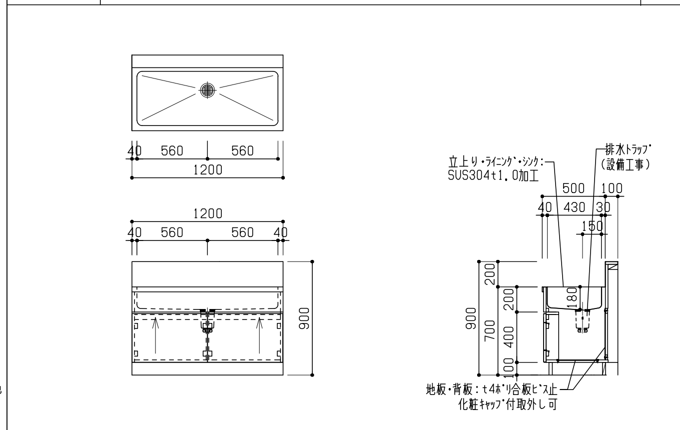

Q-4 流し台 クラフトルーム 2台

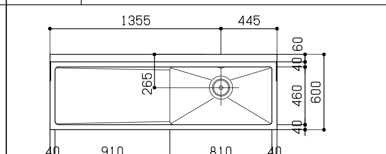

■仕様表

品番	部品名	材質	個数
品名		水切付一槽シンク	
外形寸法		W1800×D600×H800（mm）	
製品重量		25.5kg	
1	甲板	SUS430 No.4 t1.0	1式
2	外装	SUS430 No.4 t1.0	1式
3	スノコ板	SUS430 No.4 t1.0	1
4	排水トラップ	塩ビ φ180・接続口径50A	1
5	オーバーフローパイプ	塩ビ 丸型	1
6	脚部	SUS304 φ38	4
7	スノココーナー	SUS430 t3.0	4
8	アジャスト	SUS304	4

水呑・沓洗 1/30

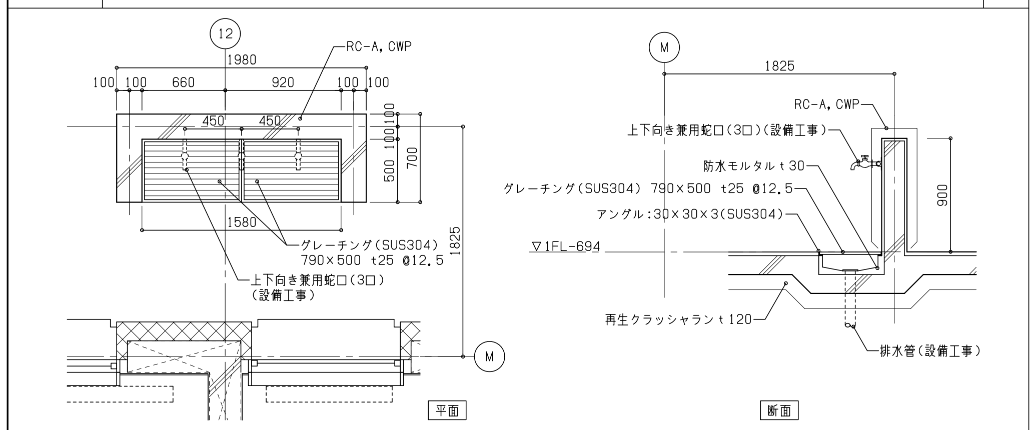

Q-5 流し台 一時ゴミ保管庫、理科準備室 2台

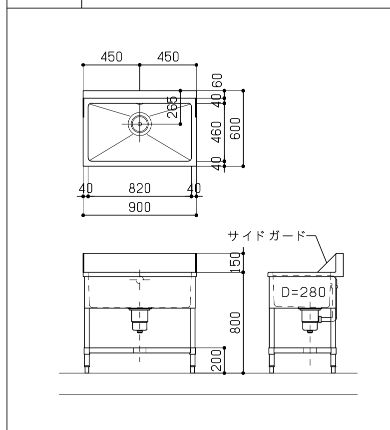

■仕様表

品番	部品名	材質	個数
品名		水切付一槽シンク	
外形寸法		W900×D600×H800（mm）	
製品重量		25.5kg	
1	甲板	SUS430 No.4 t1.0	1式
2	外装	SUS430 No.4 t1.0	1式
3	スノコ板	SUS430 No.4 t1.0	1
4	排水トラップ	塩ビ φ180・接続口径50A	1
5	オーバーフローパイプ	塩ビ 丸型	1
6	脚部	SUS304 φ38	4
7	スノココーナー	SUS430 t3.0	4
8	アジャスト	SUS304	4

Q-6 流し台 理科室 2台

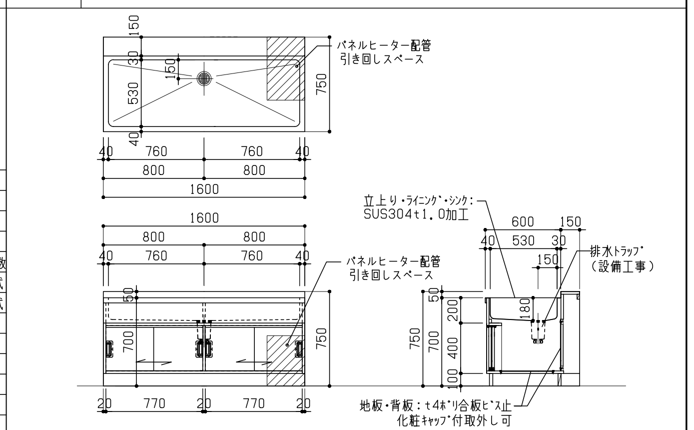

姿見 1/30

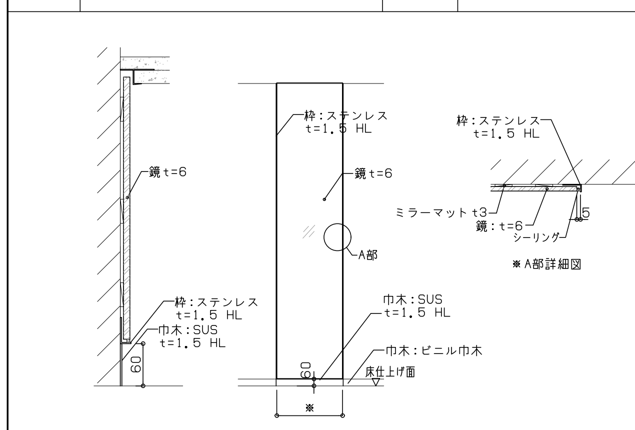

員数
18

Q-7 水飲み流し台 3台

オープンスペース2	W2930
オープンスペース4	W2650
廊下11	W1250

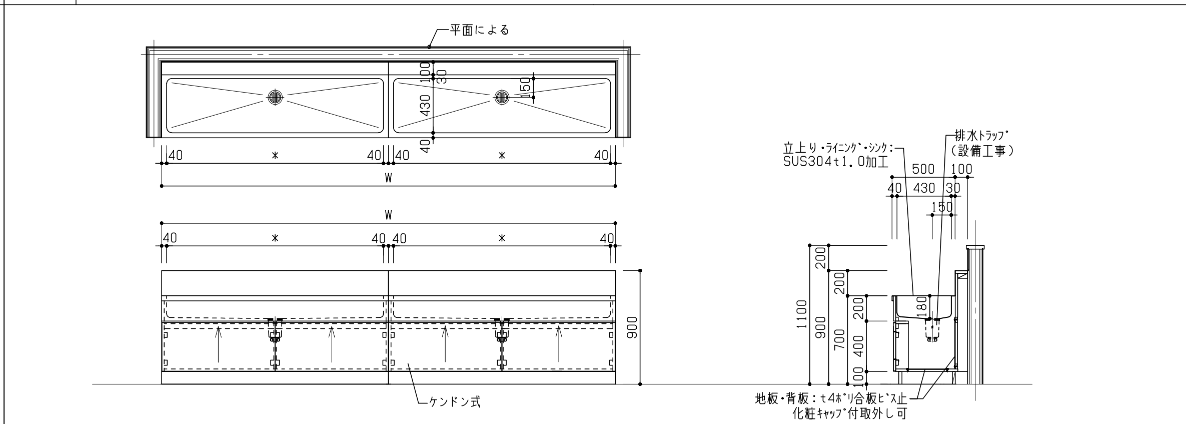

電動カーテンレール 1/10 1/20

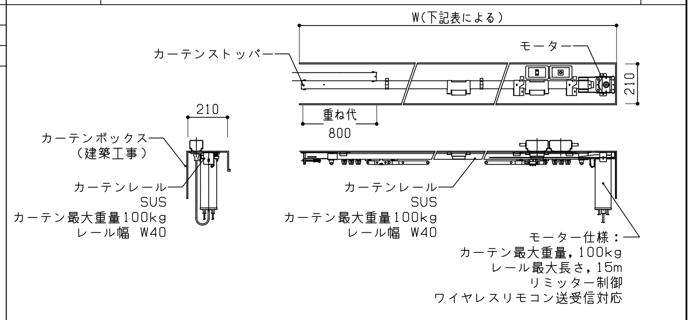

設置個所	電動カーテンレール（イズムST-40程度）	暗幕カーテン	暗幕カーテン 仕様、程度
ハイサイドH	L 14600 4箇所	H2160×L14600 4箇所	サンゲツ，ナポリ程度
1Fホール（M通）	L 12550 2箇所	H1780×L12550 2箇所	サンゲツ，ナポリ程度
1Fホール（Y4通）	L 3700 2箇所	H2800×L3700 2箇所	サンゲツ，ナポリ程度

着工	. .	. .
竣工	. .	. .
監理		. .
		. .
施工		. .
		. .

勝矢 武之 一級建築士
岩村 友恵 一級建築士
頭井 秀和 一級建築士
小林 哲也
濱口 芳郎 一級建築士

日建設計

2024.08.30 検図者：竹内 跡

（仮称）人生100年の学びの拠点
中頓別学園整備工事

部分詳細図（5）

意 （通し番号 92）
11－8
No. J－221730－C

780×570

スライディングウォール支持部材詳細図 1/50 1/10

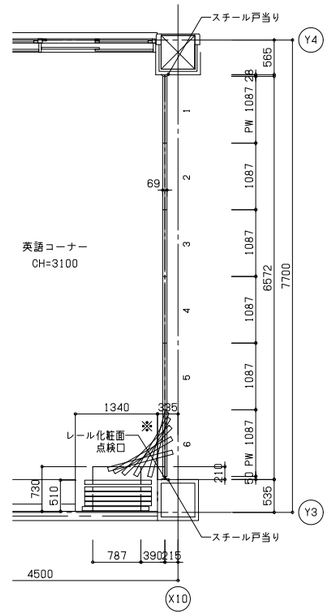

1階平面図 S=1/50 ※操作口取付側

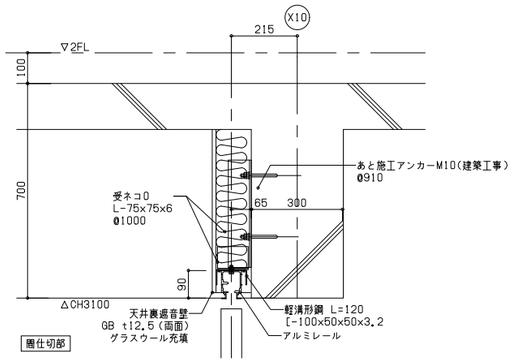

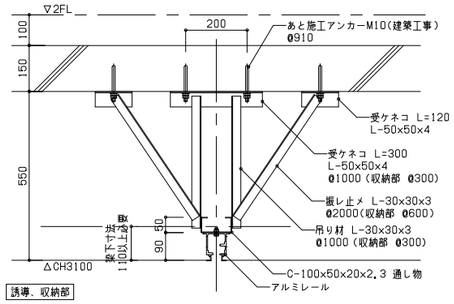

レール取付断面図 S=1/10

煙突-2 詳細図 1/40

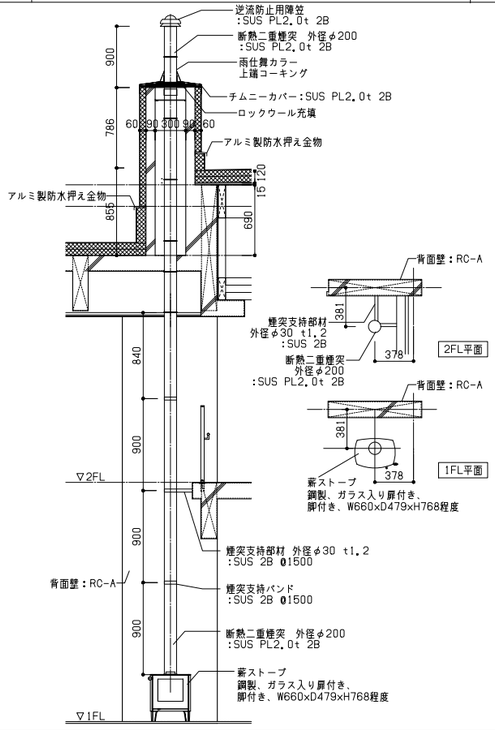

和室 水屋回り詳細 1/30

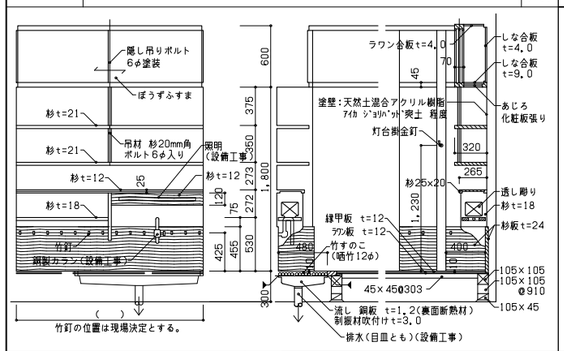

エキスパンドメタル仕切板 1/2 1/30

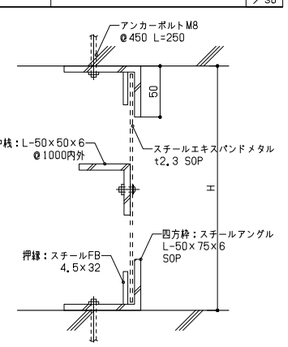

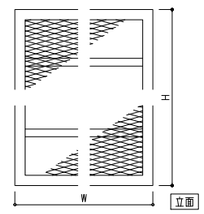

位置	寸法	数量
ホール1F	・W1950 × H3070	1
	・W1430 × H3070	2
	・W1915 × H3070	1
	・ W940 × H3070	2
ホール2F	・W1940 × H3100	1
	・W1430 × H3100	2
	・W1915 × H3100	1
	・W 940 × H3100	2

メンテナンスデッキ 1/50

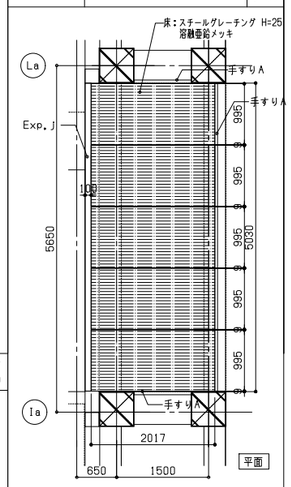

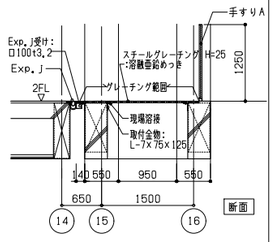

基礎梁外壁EXP.J部の止水処理 1/10

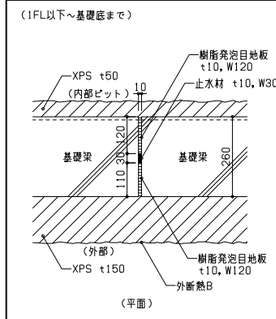

避難口(棟2) 1/30

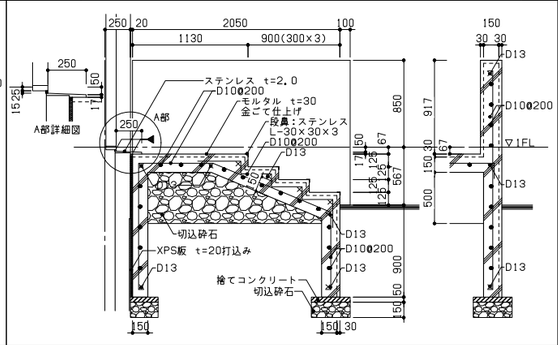

鋼製床下地組 詳細図 1/10

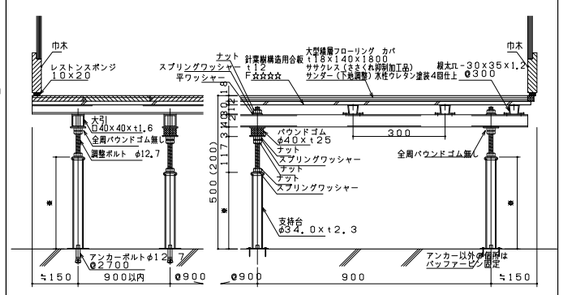

(一般体育館仕様) 断面図

躯工	. .	. .	
躯工	. .	. .	
監理		. .	
監理		. .	
施工		. .	

勝矢 武之 一級建築士
岩村 友恵 一級建築士
頭井 秀和 一級建築士
小林 哲也
濱口 芳郎 一級建築士

日建設計

(仮称)人生100年の学びの拠点
中頃別学園整備工事

2024.08.30 検図者:竹内 跡

部分詳細図(6)

意 (通し番号 93)
11－ 9

No. J－221730－C

78×570

A-1 本棚（図書室1）

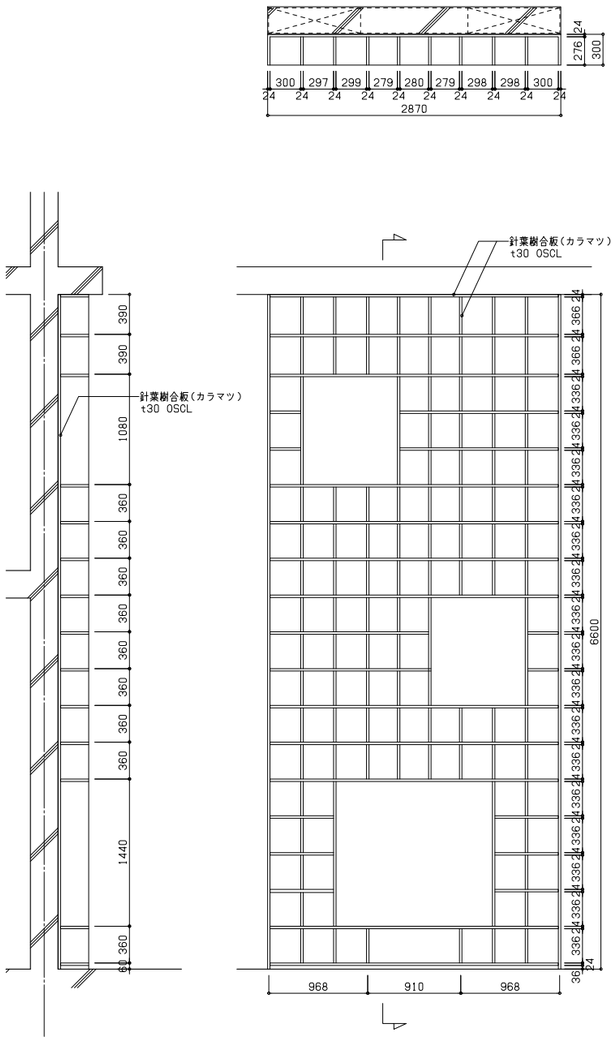

・仕様は特記なき限り以下とする
・棚板、間仕切板、背板、側板、共に
針葉樹合板（カラマツ）t30 OSCL

A-2 本棚（階段1）

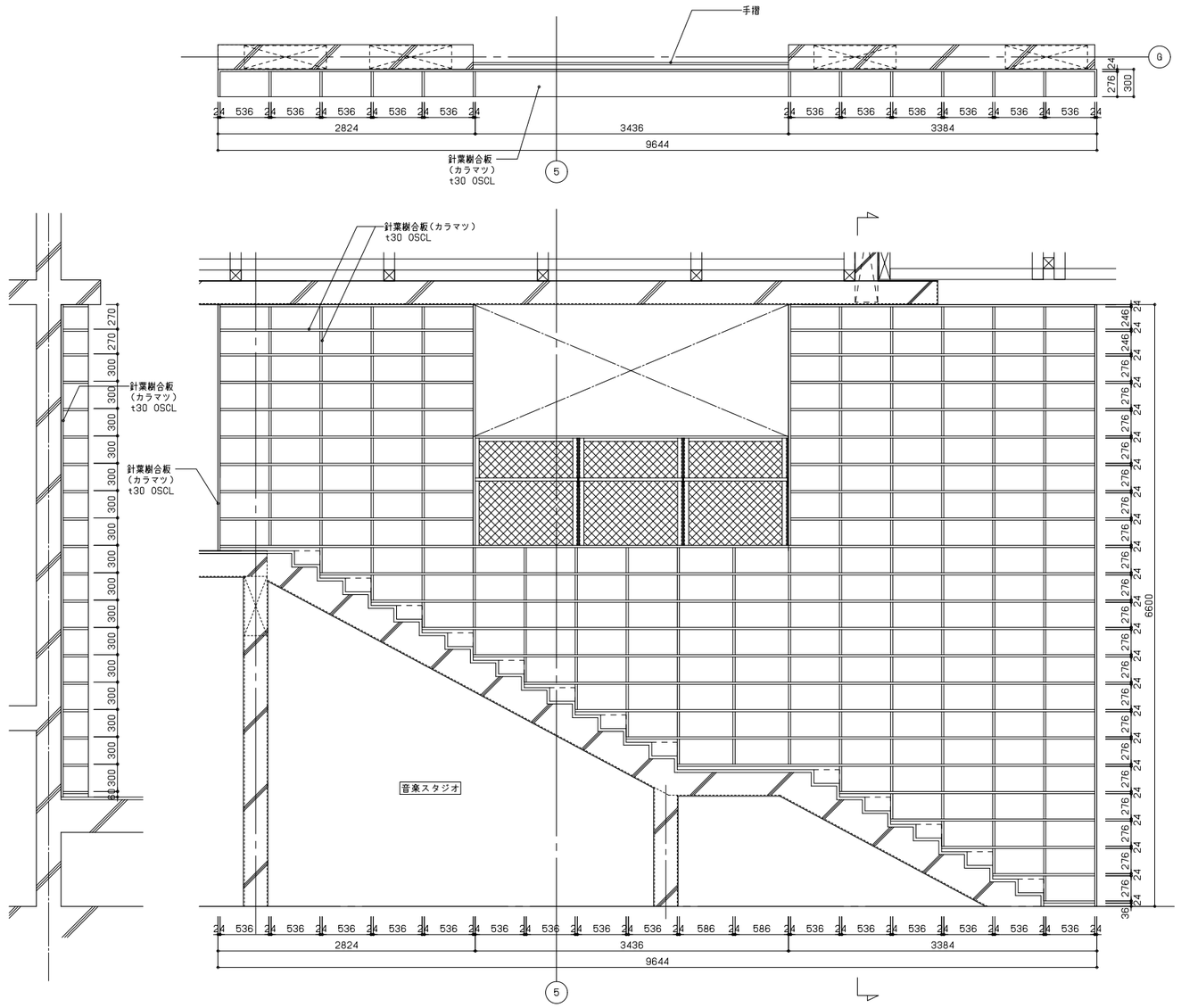

・仕様は特記なき限り以下とする
・棚板、間仕切板、背板、側板、共に
針葉樹合板（カラマツ）t30 OSCL

着工	. .	. .	
竣工	. .	. .	
監理		. .	
		. .	
施工		. .	

勝矢　武之　一級建築士
若村　友恵　一級建築士
頃井　秀和　一級建築士
小林　哲也
濱口　芳郎　一級建築士

日建設計

2024.08.30　検図者：竹内　跡

（仮称）人生100年の学びの拠点
中頃別学園整備工事

家具詳細図（1）　A1:1/30

（通し番号 94）
11－10

No. J－221730－C

780×570

A-3 本棚（図書室1）

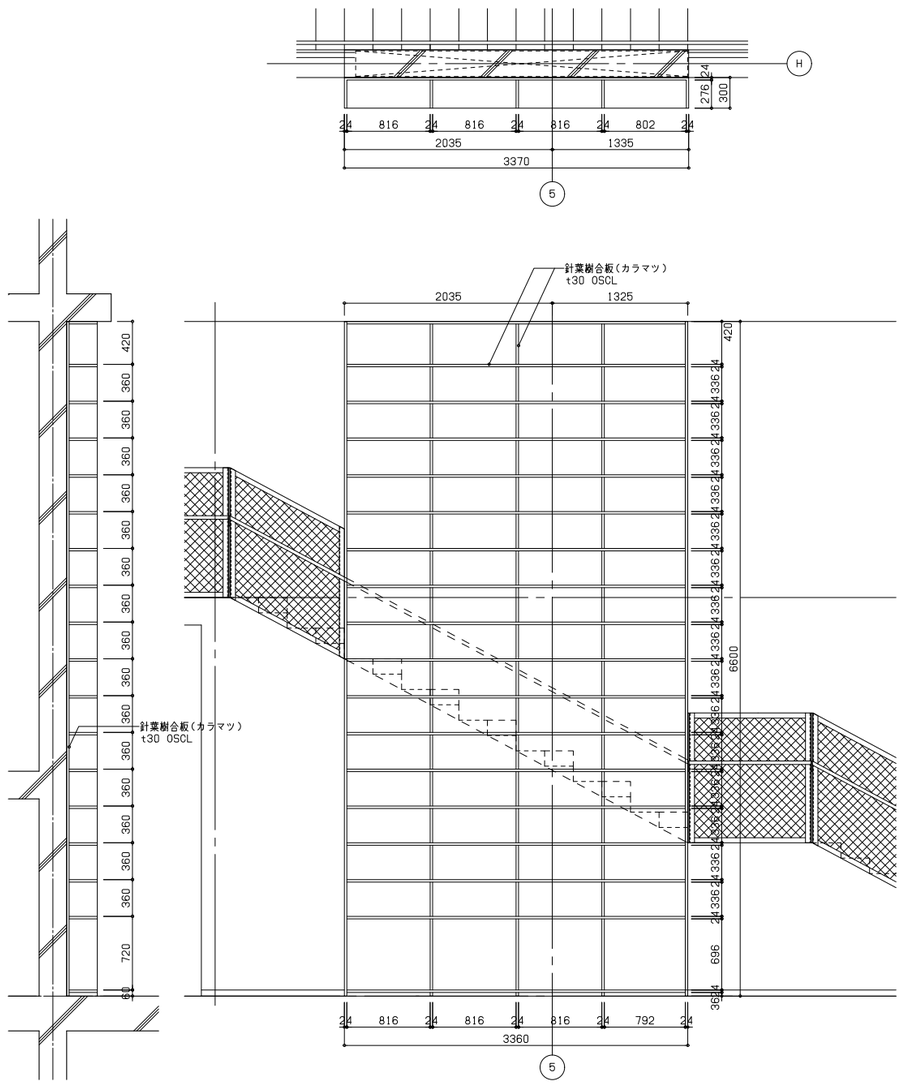

・仕様は特記なき限り以下とする
・棚板、間仕切板、背板、側板、共に　針葉樹合板（カラマツ）t30 OSCL

A-4～A-29　本棚表示板付脚部

図中凡例 ► 表示板設置位置を示す

② ► （例）

・◯内の数字は同一平面上に複数ヵ所設置する場合の段数を示す。
・数字がない場合は1段

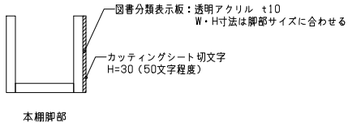

本棚脚部

A-4　展示台（図書室1）

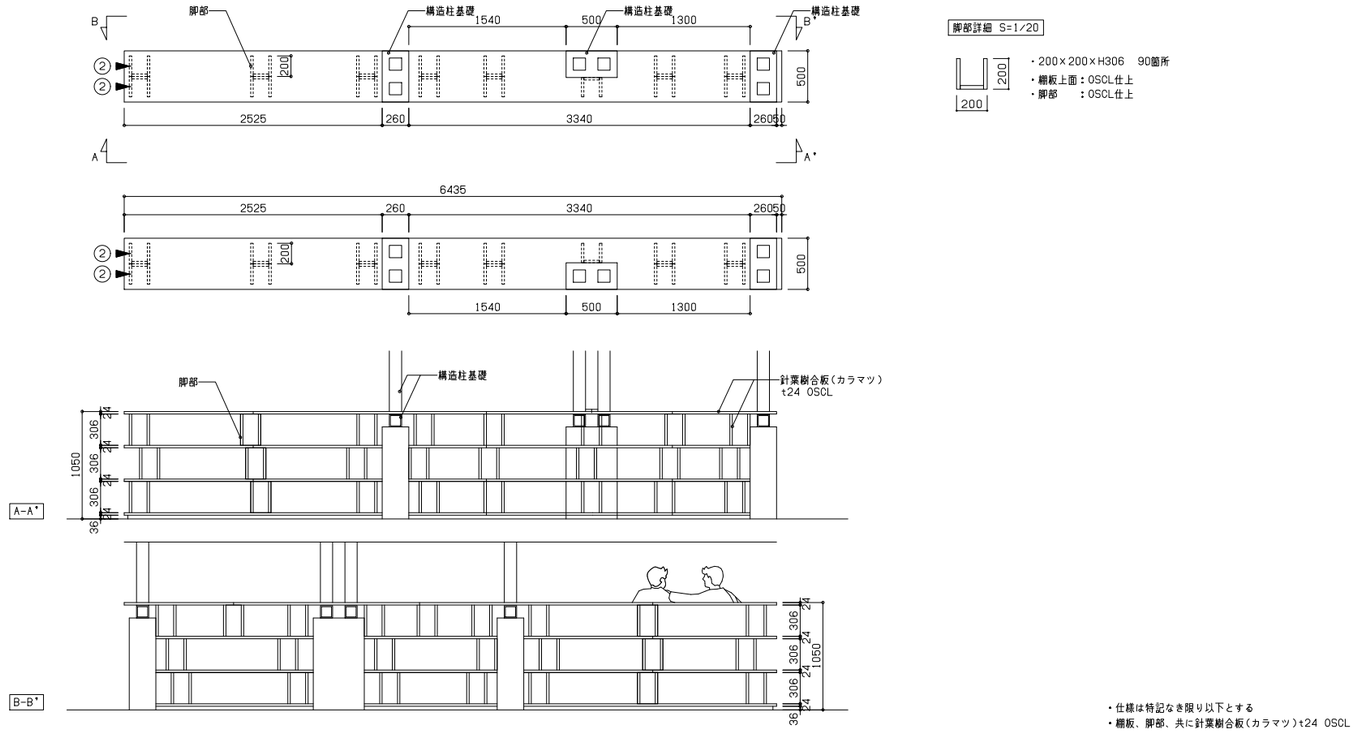

・仕様は特記なき限り以下とする
・棚板、脚部、共に針葉樹合板（カラマツ）t24 OSCL

A-5　本棚（小下がりコーナー）（図書室1）

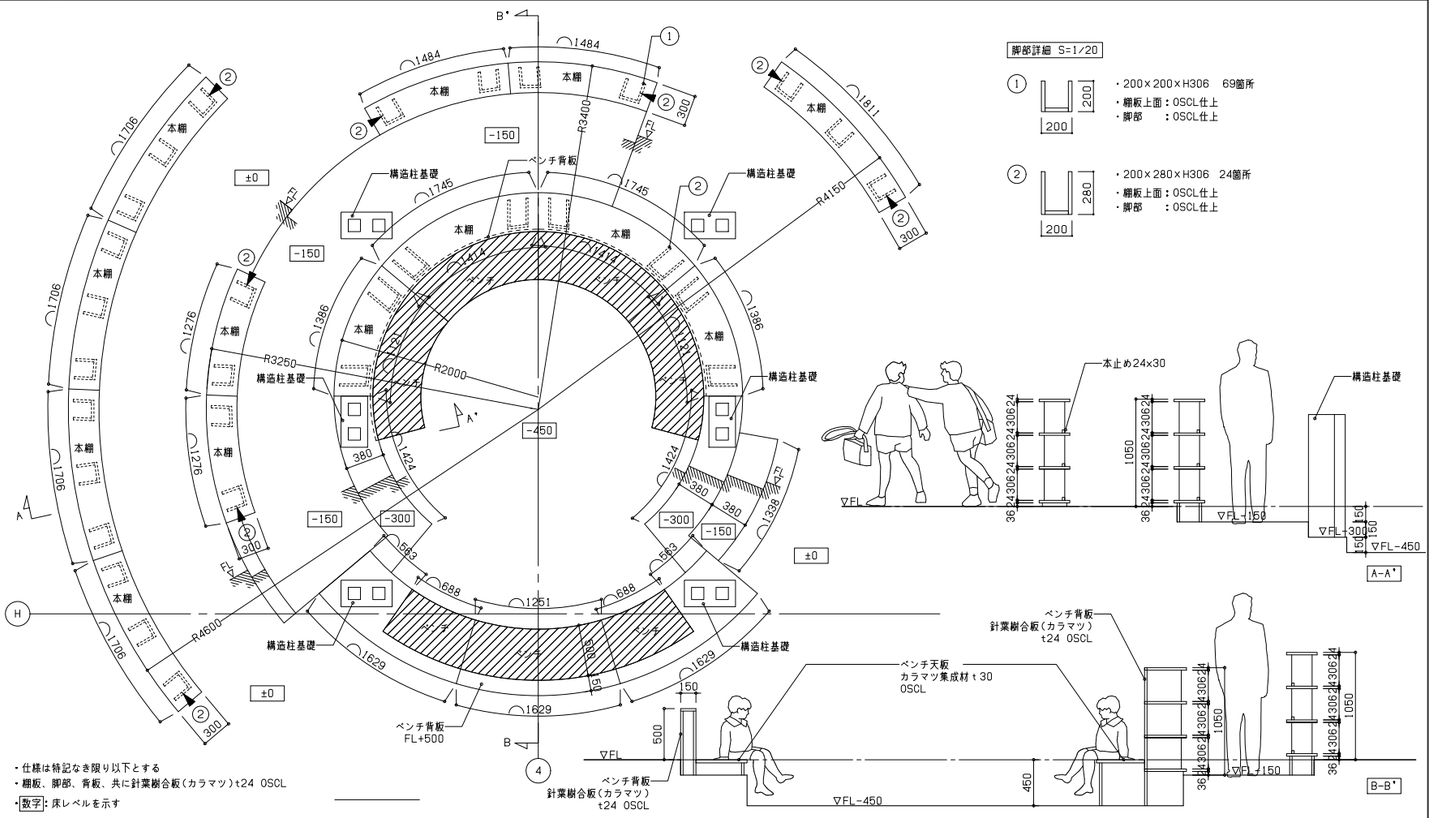

・仕様は特記なき限り以下とする
・棚板、脚部、背板、共に針葉樹合板（カラマツ）t24 OSCL
・数字：床レベルを示す

着工	. .	. .	
現工	. .	. .	
監理		. .	
施工		. .	

勝矢　武之　一級建築士
岩村　友恵　一級建築士
頭井　秀和　一級建築士
小林　哲也
濱口　芳郎　一級建築士

日建設計

2024.08.30　検図者：竹内　跡

（仮称）人生100年の学びの拠点
中頃別学園整備工事

家具詳細図（2）　A1:1/30

（通し番号 95）
11－11

No. J－221730－C

780×570

A-6 本棚（やぐらD）（図書室1）

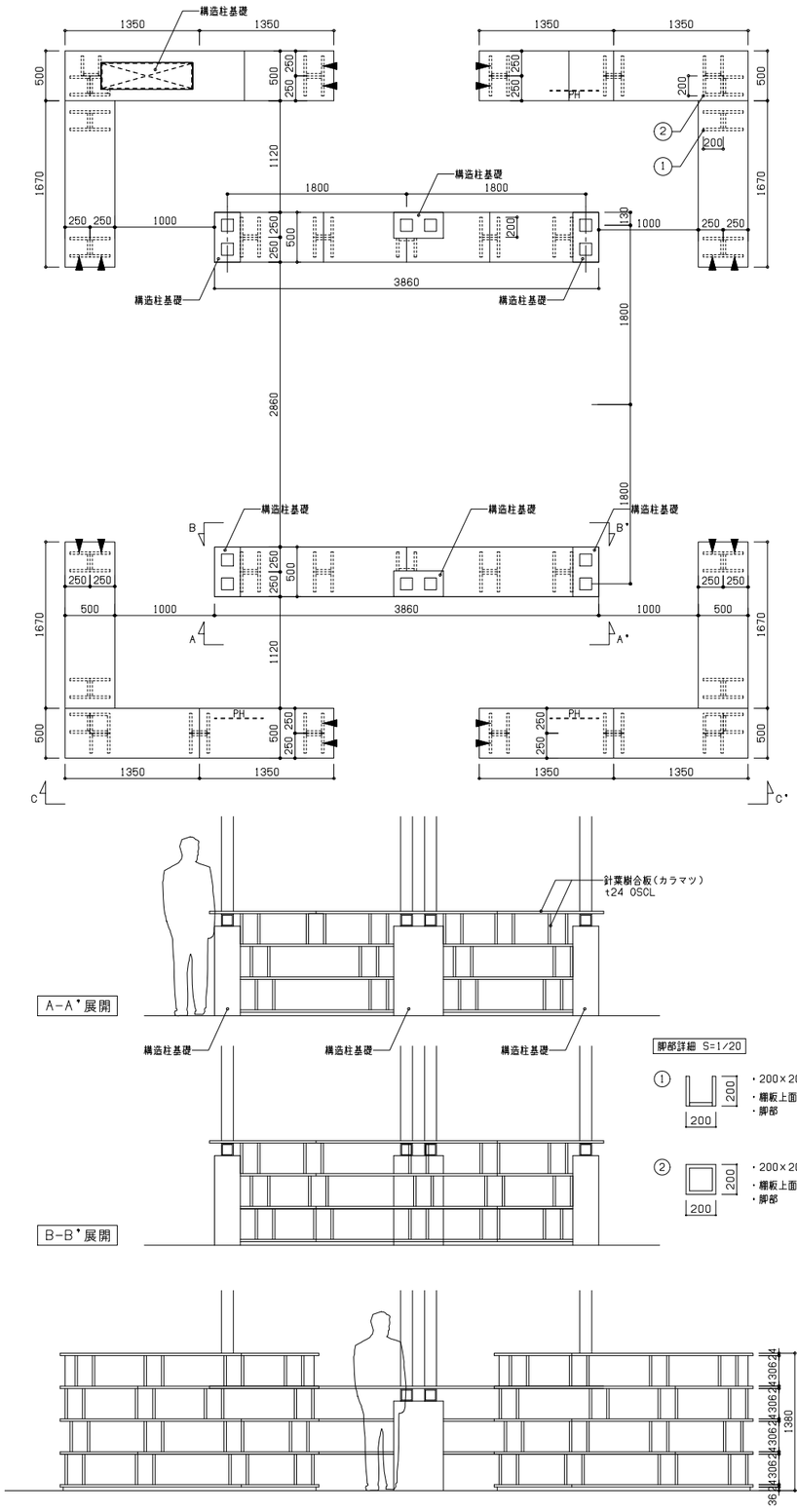

A-7 本棚（小上がりコーナー）（図書室ラウンジ）

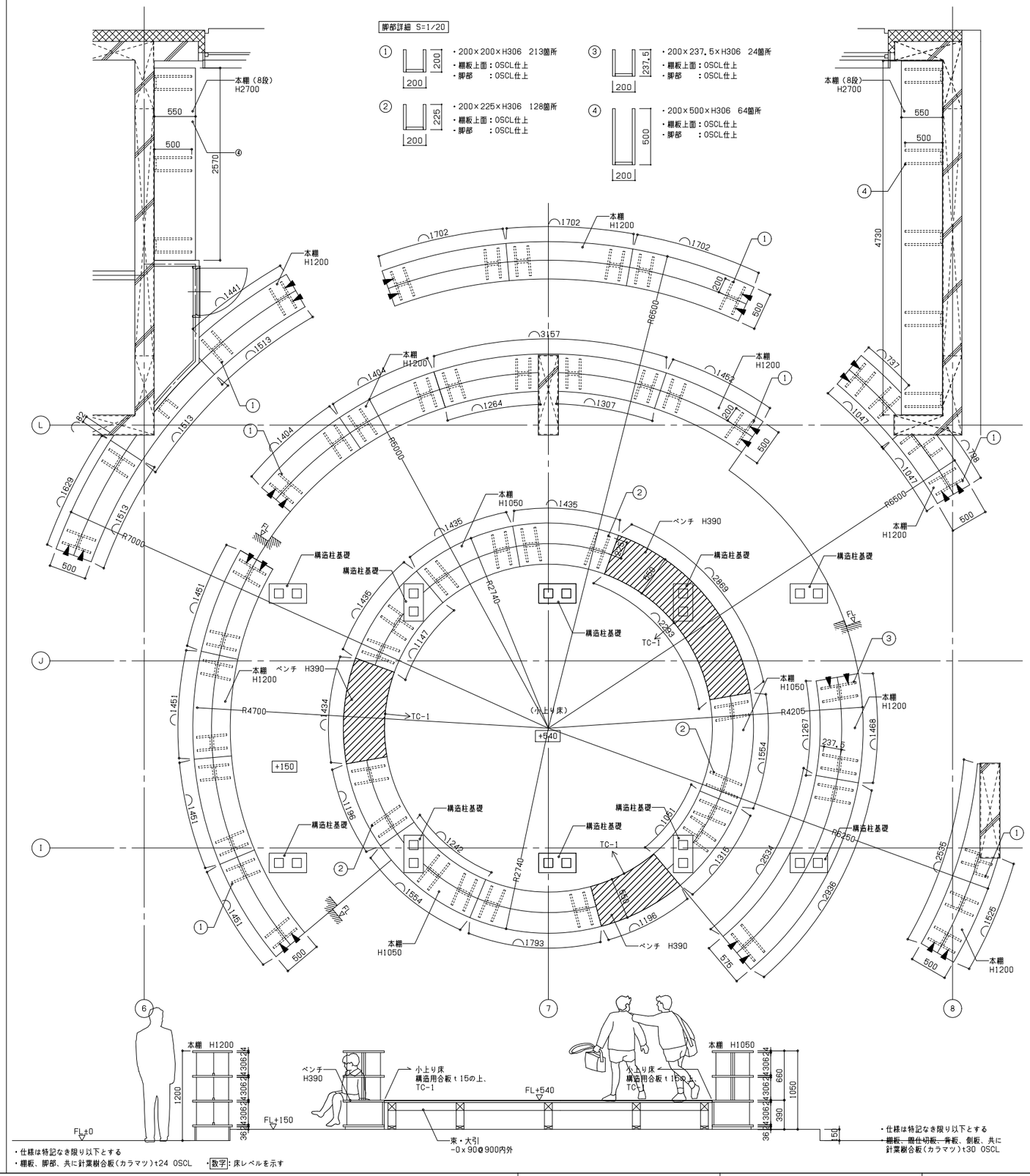

着工			
竣工			
監理			
施工			

勝矢 武之 一級建築士
岩村 友恵 一級建築士
頭井 秀和 一級建築士
小林 哲也
濱口 芳郎 一級建築士

日建設計

2024.08.30 検図者：竹内 跡

（仮称）人生100年の学びの拠点
中頃別学園整備工事

家具詳細図（3） A1:1/30

意 （通し番号 96）
11－12

No. J－221730－C

780×570

A-8 本棚（読み置かせコーナー）

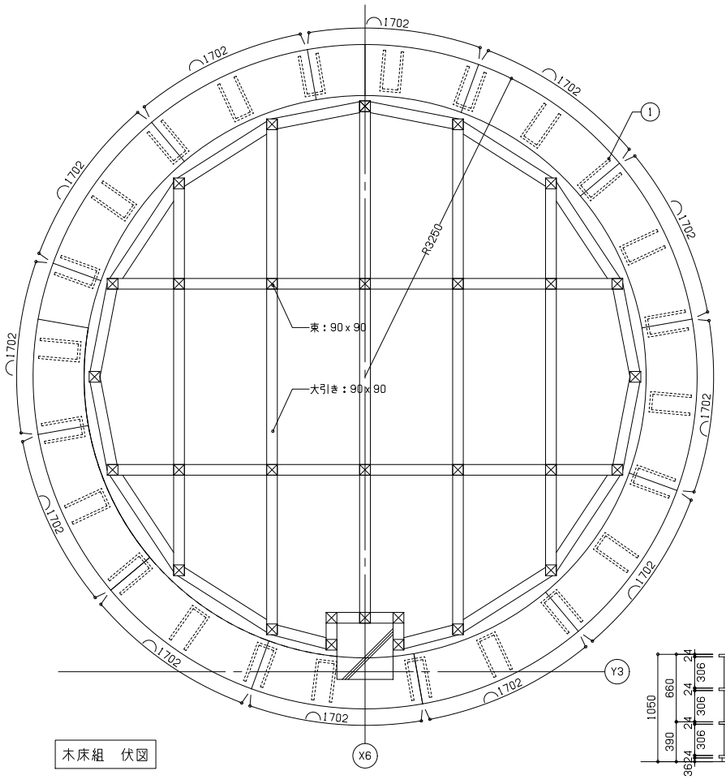

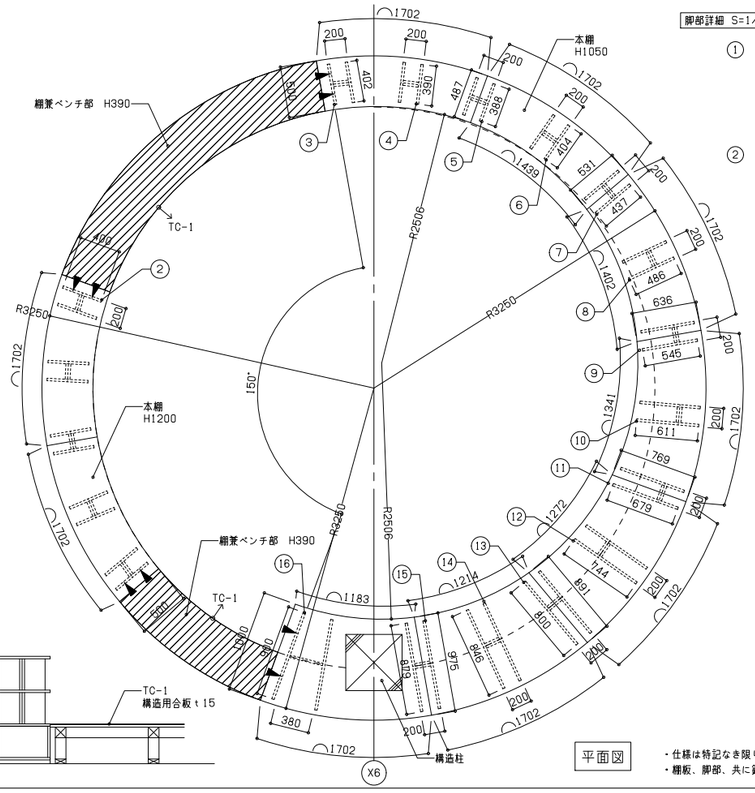

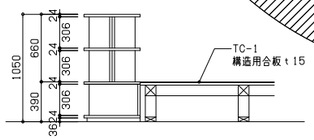

脚部詳細 S=1/20

共通・棚板上面：OSCL仕上
・脚部　：OSCL仕上

① ・200×400×H306 24箇所

② ・200×400×H306 5箇所

③ ・200×402×H306 1箇所

④ ・200×390×H306 1箇所

⑤ ・200×388×H306 1箇所

⑥ ・200×404×H306 1箇所

⑦ ・200×437×H306 1箇所

⑧ ・200×486×H306 1箇所

⑨ ・200×545×H306 1箇所

⑩ ・200×611×H306 1箇所

⑪ ・200×679×H306 1箇所

⑫ ・200×744×H306 1箇所

⑬ ・200×800×H306 1箇所

⑭ ・200×846×H306 1箇所

⑮ ・200×879×H306 1箇所

⑯ ・200×900×H306 1箇所

・仕様は特記なき限り以下とする
・棚板、脚部、共に針葉樹合板（カラマツ）t24 OSCL

A-9 本棚（調理実習コーナー）

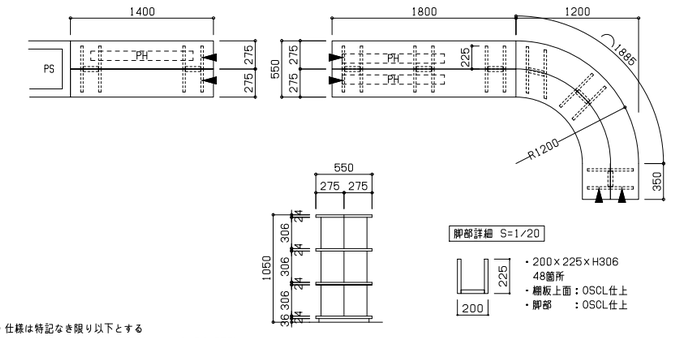

脚部詳細 S=1/20

・200×225×H306
48箇所
・棚板上面：OSCL仕上
・脚部　：OSCL仕上

・仕様は特記なき限り以下とする
・棚板、脚部、共に針葉樹合板（カラマツ）t24 OSCL

A-10 本棚（図書室1）

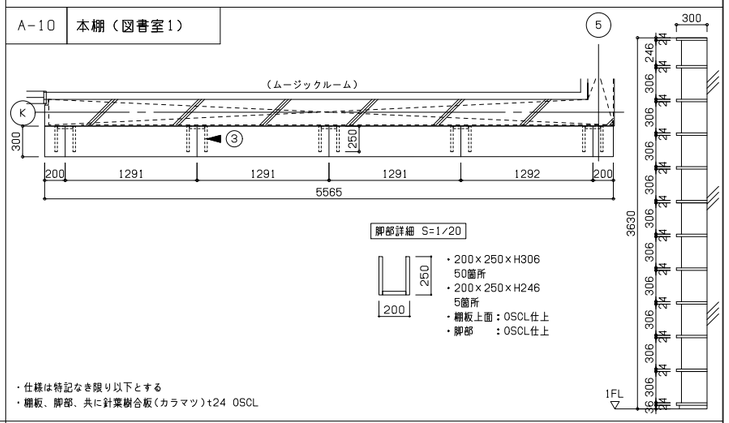

脚部詳細 S=1/20

・200×250×H306
50箇所
・200×250×H246
5箇所
・棚板上面：OSCL仕上
・脚部　：OSCL仕上

・仕様は特記なき限り以下とする
・棚板、脚部、共に針葉樹合板（カラマツ）t24 OSCL

A-11 本棚（ランチコーナー）

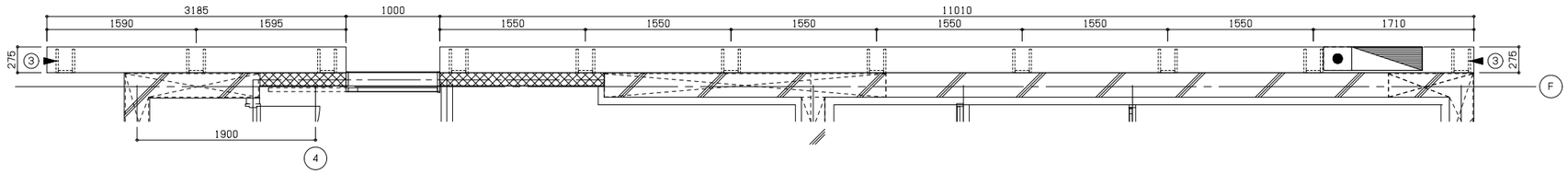

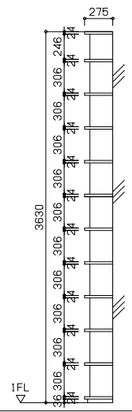

脚部詳細 S=1/20

・200×250×H306
110箇所
・200×250×H246
11箇所
・棚板上面：OSCL仕上
・脚部　：OSCL仕上

・仕様は特記なき限り以下とする
・棚板、脚部、共に針葉樹合板（カラマツ）t24 OSCL

A-12 本棚・展示棚（図書室2）

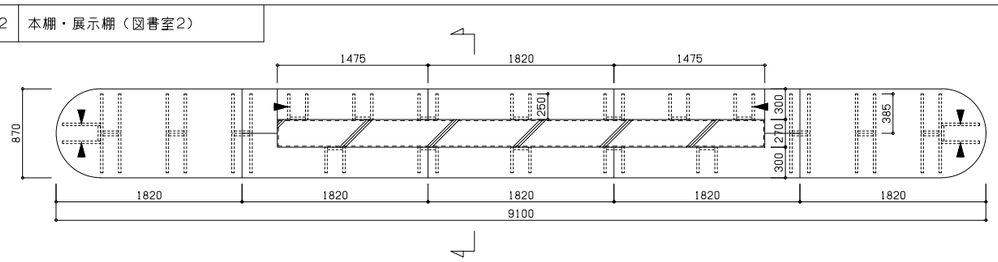

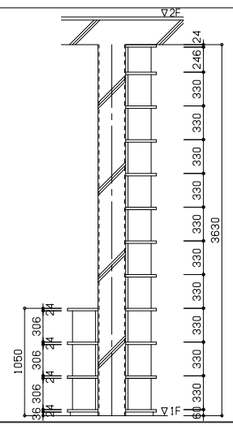

脚部詳細 S=1/20

・200×385×H306　52箇所
・棚板上面：OSCL仕上
・脚部　：OSCL仕上

・200×250×H306　85箇所
・200×250×H246　7箇所
・棚板上面：OSCL仕上
・脚部　：OSCL仕上

・仕様は特記なき限り以下とする
・棚板、脚部、共に針葉樹合板（カラマツ）t24 OSCL

A-13a 展示棚（図書室3）

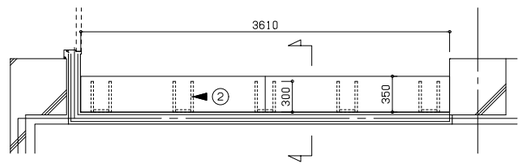

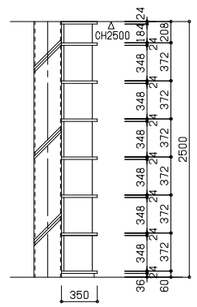

脚部詳細 S=1/20

・200×300×H348　30箇所
・200×300×H184　5箇所
・棚板上面：OSCL仕上
・脚部　：OSCL仕上

・仕様は特記なき限り以下とする
・棚板、脚部、共に針葉樹合板（カラマツ）t24 OSCL

看工	・・	・・	
現工	・・	・・	
監理		・・	
		・・	
施工		・・	
		・・	

勝矢　武之　一級建築士
岩村　友恵　一級建築士
頃井　秀和　一級建築士
小林　吾也
濱口　芳郎　一級建築士

日建設計

2024.08.30　検図者：竹内　跡

（仮称）人生100年の学びの拠点
中頓別学園整備工事

家具詳細図（4）　A1:1/30

（通し番号 97）
11－13

No. J－221730－C

780×670

A-13b 展示棚（図書室3）

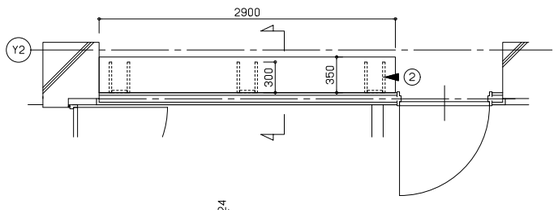

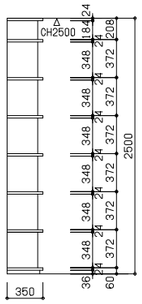

脚部詳細 S=1/20

・200×300×H348　18箇所
・200×300×H208　3箇所
・棚板上面：OSCL仕上
・脚部　　：OSCL仕上

・仕様は特記なき限り以下とする
・棚板、脚部、共に針葉樹合板（カラマツ）t24 OSCL

A-14 本棚（オープンスペース1）

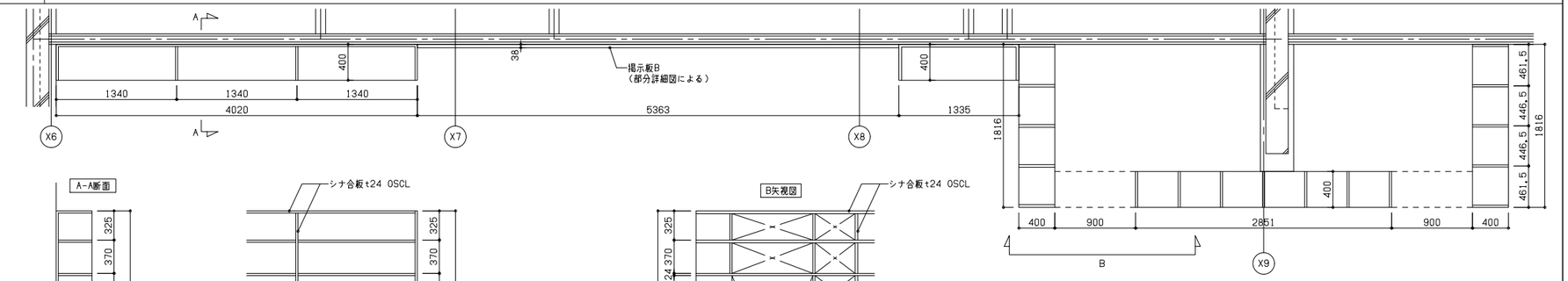

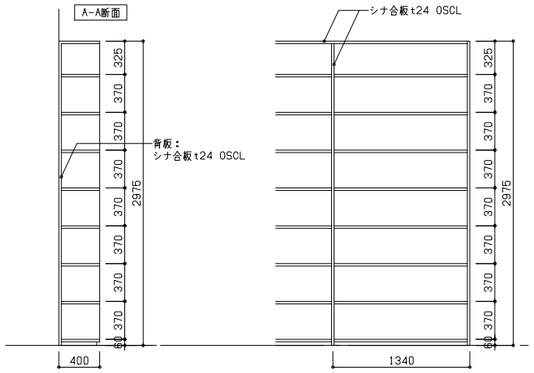

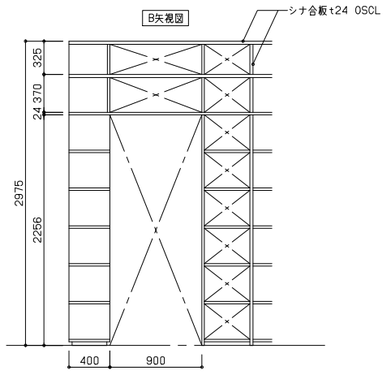

・仕様は特記なき限り以下とする
・棚板、側板、背板　共にシナ合板t24 OSCL

A-16a，A-16b 本棚（読み聞かせコーナー）

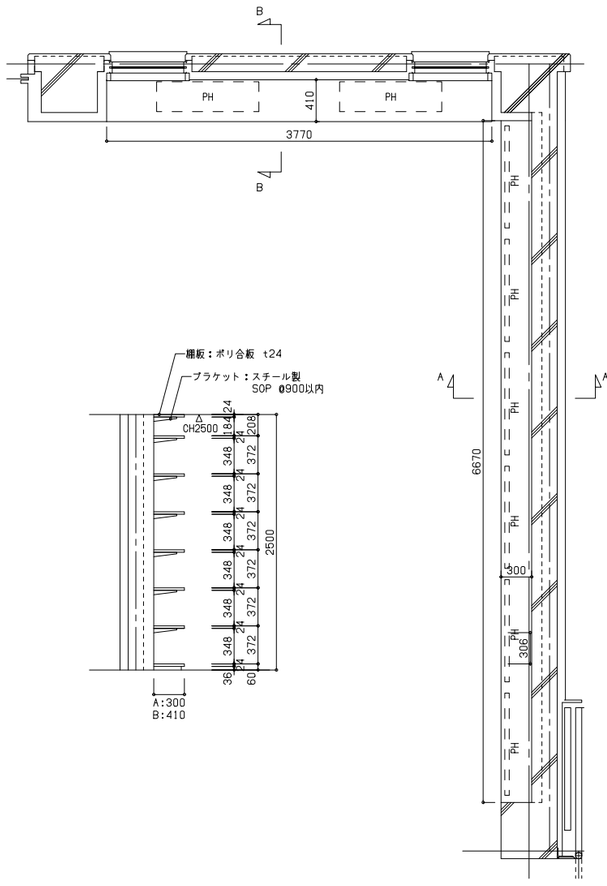

・仕様は特記なき限り以下とする
・棚板：ポリ合板t24

A-17a 本棚（廊下14）

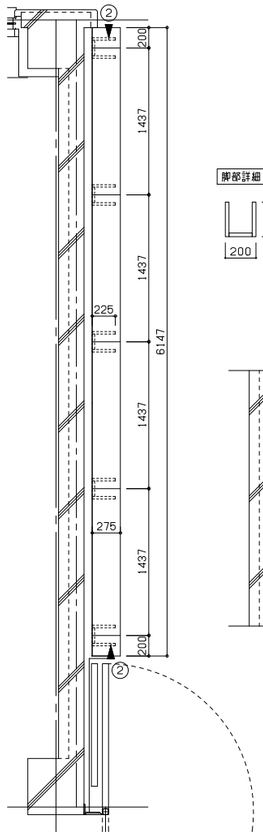

脚部詳細 S=1/20

・200×225×H348　30箇所
・200×225×H184　5箇所
・棚板上面：OSCL仕上
・脚部　　：OSCL仕上

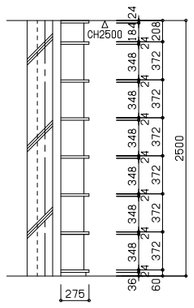

・仕様は特記なき限り以下とする
・棚板、脚部、共に針葉樹合板（カラマツ）t24 OSCL

A-17b 本棚（廊下14）

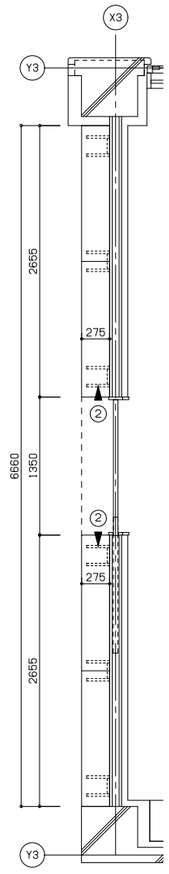

脚部詳細 S=1/20

・200×225×H348　36箇所
・200×225×H184　6箇所
・棚板上面：OSCL仕上
・脚部　　：OSCL仕上

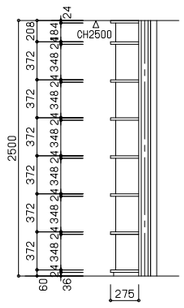

・仕様は特記なき限り以下とする
・棚板、脚部、共に針葉樹合板（カラマツ）t24 OSCL

A-18a，A-18b 本棚（英語コーナー）

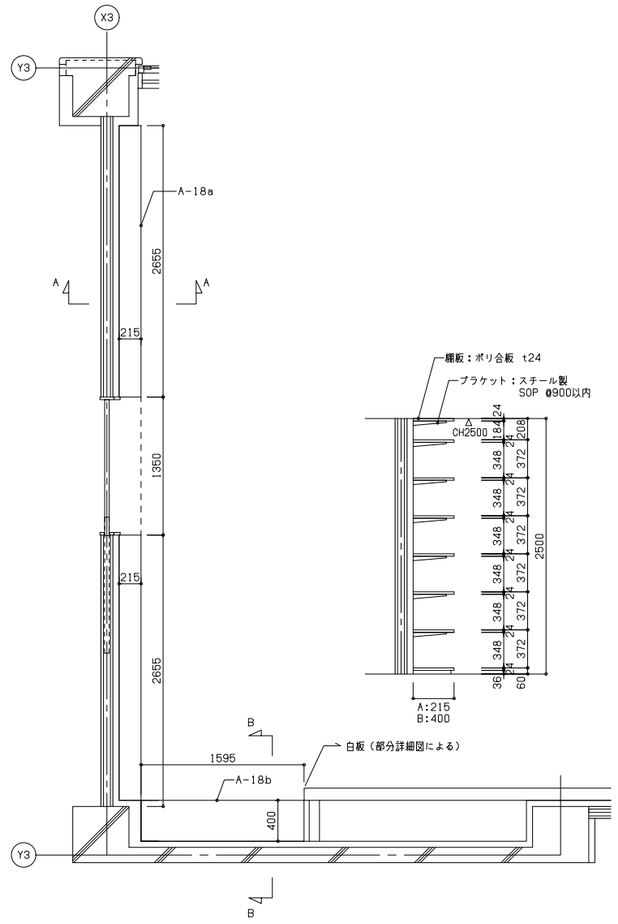

・仕様は特記なき限り以下とする
・棚板：ポリ合板t24

番工	. .	. .	
現工	. .	. .	
監理		. .	
		. .	
施工		. .	

勝矢　武之　一級建築士
岩村　友惠　一級建築士
頃井　秀和　一級建築士
小林　哲也
濱口　芳郎　一級建築士

日建設計

2024.08.30　検図者：竹内　跡

（仮称）人生100年の学びの拠点
中頃別学園整備工事

家具詳細図（5）　A1:1/30

（通し番号 98）
11－14

No. J－221730－C

780×570

A-19 本棚（図書室4）

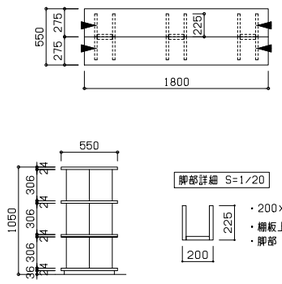

・仕様は特記なき限り以下とする
・棚板、脚部、共に針葉樹合板（カラマツ）t24 OSCL

A-22a 本棚（図書室ラウンジ3）

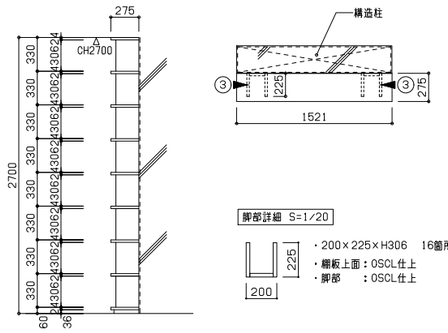

・仕様は特記なき限り以下とする
・棚板、脚部、共に針葉樹合板（カラマツ）t24 OSCL

A-22b 本棚（図書室ラウンジ4）

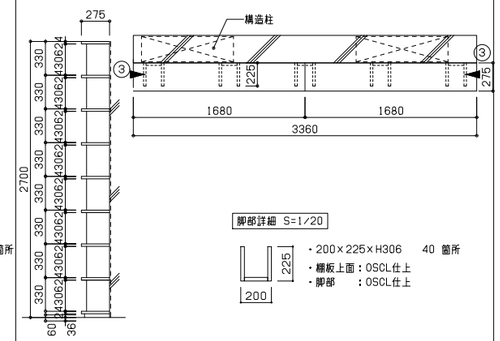

・仕様は特記なき限り以下とする
・棚板、脚部、共に針葉樹合板（カラマツ）t24 OSCL

A-22c 本棚（図書室ラウンジ5）

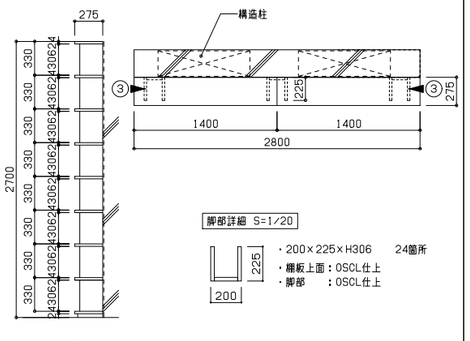

・仕様は特記なき限り以下とする
・棚板、脚部、共に針葉樹合板（カラマツ）t24 OSCL

A-23 本棚（廊下8）

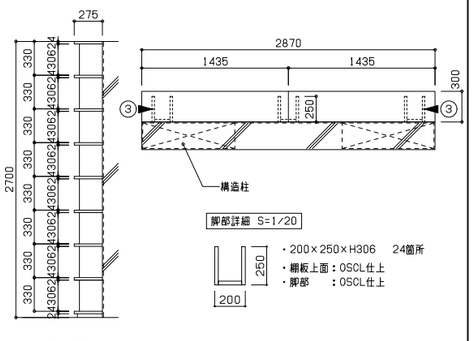

・仕様は特記なき限り以下とする
・棚板、脚部、共に針葉樹合板（カラマツ）t24 OSCL

A-20 本棚（図書室4）

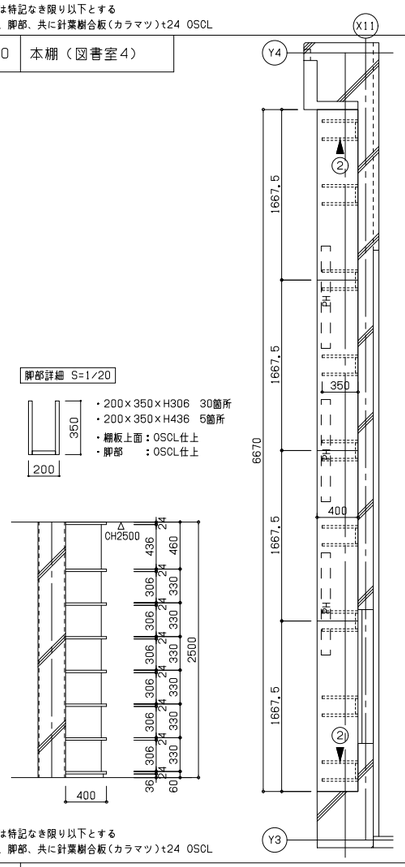

・仕様は特記なき限り以下とする
・棚板、脚部、共に針葉樹合板（カラマツ）t24 OSCL

A-21 本棚（図書ラウンジ2）

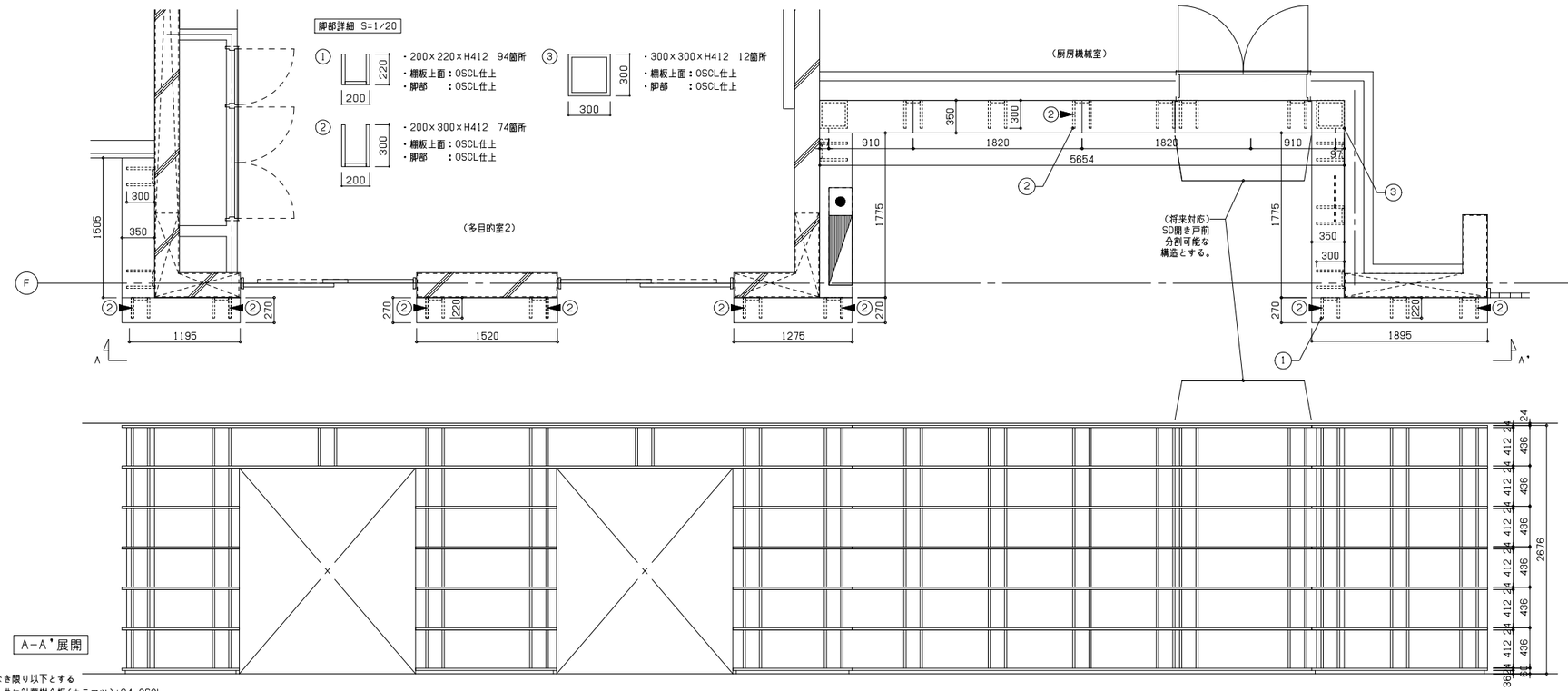

・仕様は特記なき限り以下とする
・棚板、脚部、共に針葉樹合板（カラマツ）t24 OSCL

A-24a 本棚（廊下8）

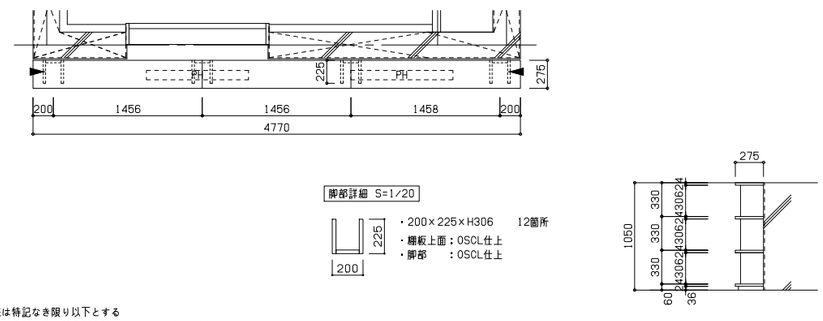

・仕様は特記なき限り以下とする
・棚板、脚部、共に針葉樹合板（カラマツ）t24 OSCL

A-24b 本棚（廊下8）

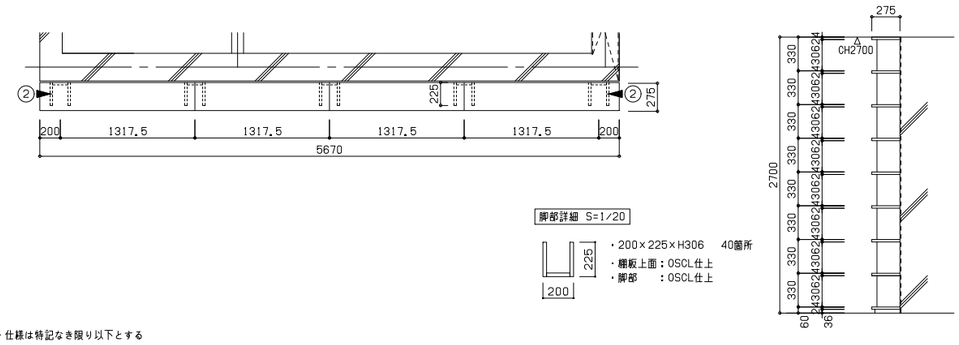

・仕様は特記なき限り以下とする
・棚板、脚部、共に針葉樹合板（カラマツ）t24 OSCL

着工	. .	. .	
竣工	. .	. .	
監理		. .	
		. .	
施工		. .	

勝矢 武之 一級建築士
岩村 友惠 一級建築士
頭井 秀和 一級建築士
小林 哲也
實口 芳郎 一級建築士

日建設計

2024.08.30 検図者：竹内 跡

（仮称）人生100年の学びの拠点
中頃別学園整備工事

家具詳細図（6） A1:1/30

（通し番号 99）
11－15

No. J－221730－C

780×570

A-25 本棚（図書室5）

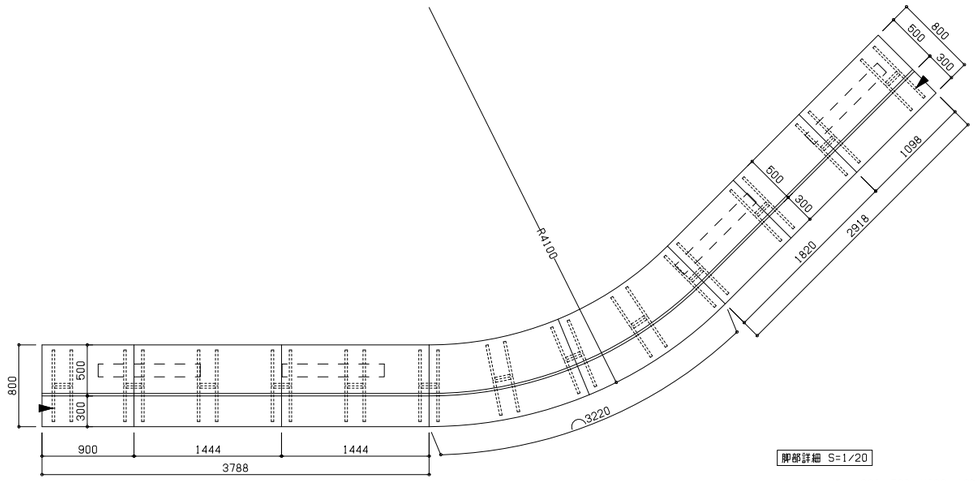

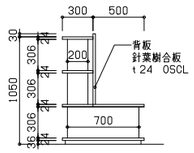

脚部詳細 S=1/20

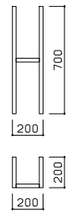

・200×700×H306 13箇所
・棚板上面：OSCL仕上
・脚部 ：OSCL仕上

・200×200×H306 26箇所
・棚板上面：OSCL仕上
・脚部 ：OSCL仕上

・仕様は特記なき限り以下とする
・棚板、脚部、共に針葉樹合板(カラマツ)t24 OSCL

A-26 本棚（図書室5）

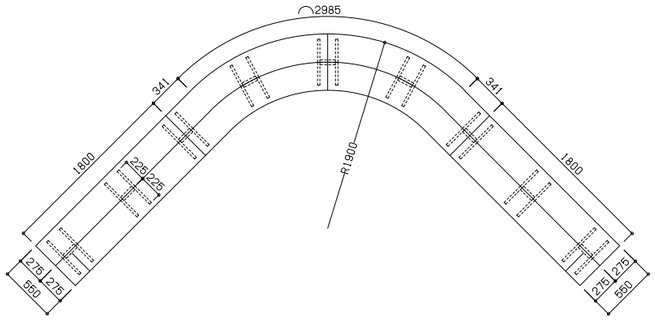

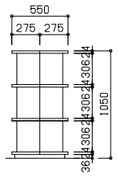

脚部詳細 S=1/20

・200×225×H306 54箇所
・棚板上面：OSCL仕上
・脚部 ：OSCL仕上

・仕様は特記なき限り以下とする
・棚板、脚部、共に針葉樹合板(カラマツ)t24 OSCL

A-27 本棚（図書室5）

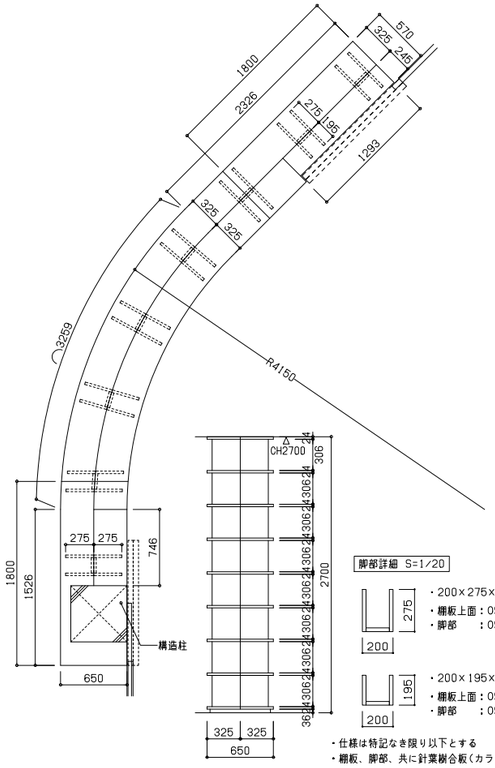

脚部詳細 S=1/20

・200×275×H306 112箇所
・棚板上面：OSCL仕上
・脚部 ：OSCL仕上

・200×195×H306 16箇所
・棚板上面：OSCL仕上
・脚部 ：OSCL仕上

・仕様は特記なき限り以下とする
・棚板、脚部、共に針葉樹合板(カラマツ)t24 OSCL

A-28 本棚（図書室5）

(A-28a)

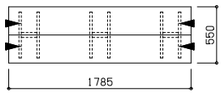

(A-28g)

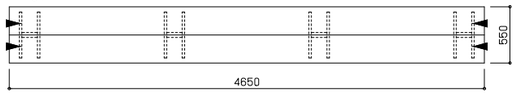

(A-28b)

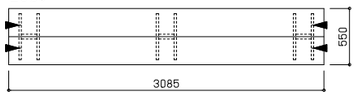

(A-28h)

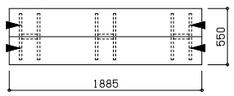

(A-28c)

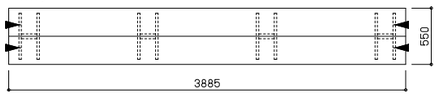

(A-28d)

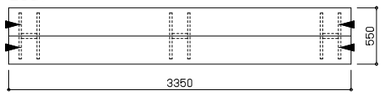

(A-28e)

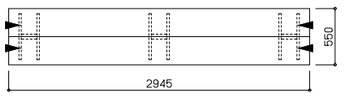

(A-28f)

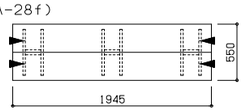

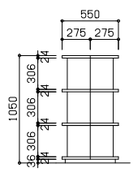

脚部詳細 S=1/20

・200×225×H306
A-28a：18箇所
A-28b：18箇所
A-28c：24箇所
A-28d：18箇所
A-28e：18箇所
A-28f：18箇所
A-28g：24箇所
A-28h：18箇所
・棚板上面：OSCL仕上
・脚部 ：OSCL仕上

・仕様は特記なき限り以下とする
・棚板、脚部、共に針葉樹合板(カラマツ)t24 OSCL

A-29 本棚（図書室5）

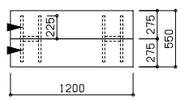

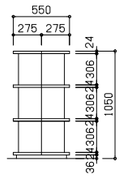

脚部詳細 S=1/20

・200×225×H306 12箇所
・棚板上面：OSCL仕上
・脚部 ：OSCL仕上

・仕様は特記なき限り以下とする
・棚板、脚部、共に針葉樹合板(カラマツ)t24 OSCL

A-31 本棚（図書室5）

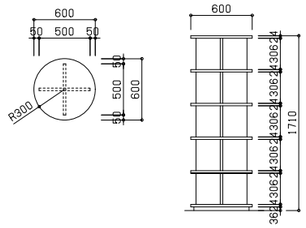

脚部詳細

・500×500×H306 5箇所
・棚板上面：OSCL仕上
・脚部 ：OSCL仕上

・仕様は特記なき限り以下とする
・棚板、脚部、共に針葉樹合板(カラマツ)t24 OSCL

A-30 本棚（図書室5）

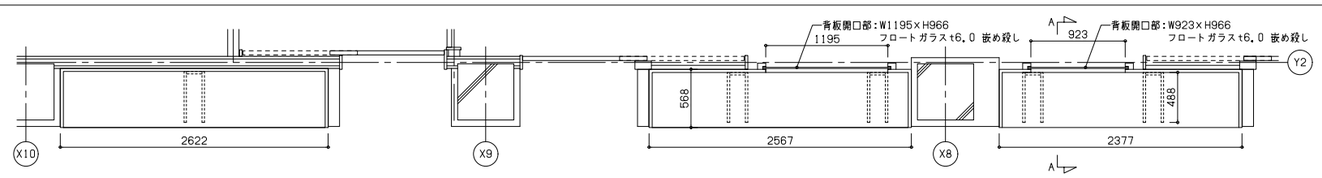

脚部詳細 S=1/20

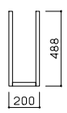

・200×488×H306 36箇所
・棚板上面：OSCL仕上
・脚部 ：OSCL仕上

木枠詳細 S=1/10

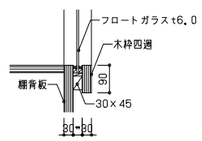

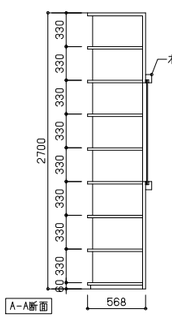

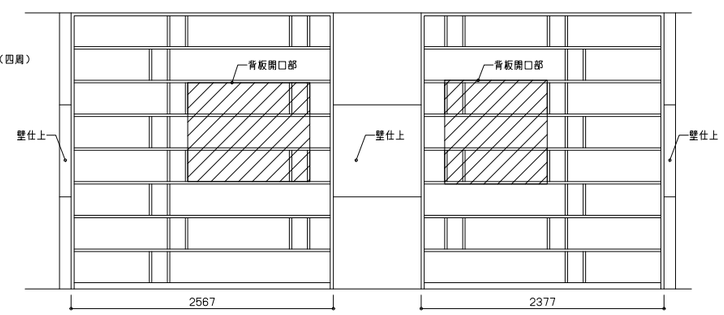

・仕様は特記なき限り以下とする
・棚板、脚部、共に針葉樹合板(カラマツ)t24 OSCL

着工	. .	. .	
竣工	. .	. .	
監理		. .	
施工		. .	

勝矢 武之 一級建築士
岩村 友恵 一級建築士
頃井 秀和 一級建築士
小林 吾也
濱口 芳郎 一級建築士

日建設計

2024.08.30 検図者：竹内 跡

（仮称）人生100年の学びの拠点
中頃別学園整備工事

家具詳細図(7) A1:1/30

（通し番号100）
11－16

No. J－221730－C

780×670

B-1 展示棚（廊下14）

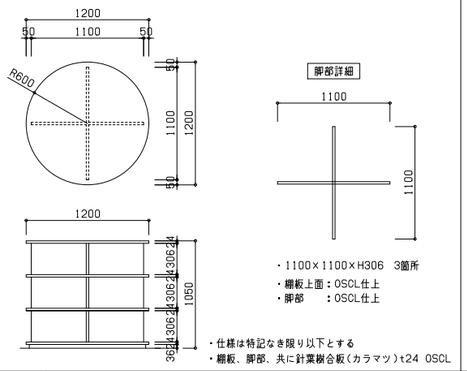

B-2 展示棚（図書室5）

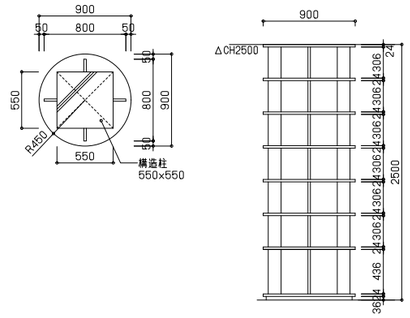

B-3 展示棚（廊下2、オープンスペース5）

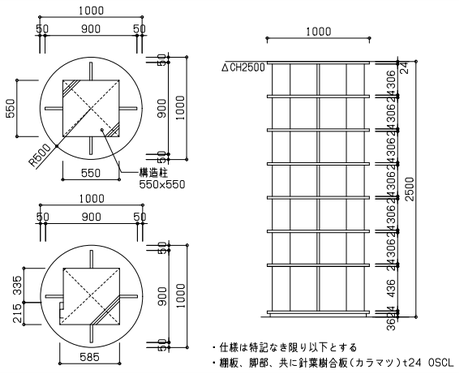

C-1 収納棚（ミュージックルーム）

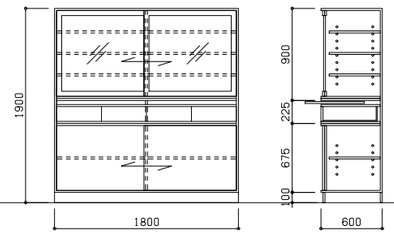

C-2 収納棚（ミュージックルーム）

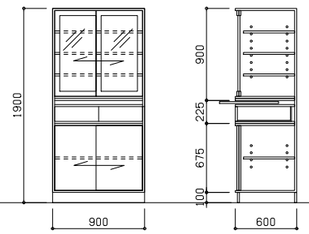

C-3 収納棚

C-3a:W1800×D300（ミュージックルーム）
C-3b:W1900×D600（クラフトルーム）
C-3c:W1935×D450（クラフトルーム）
C-3d:W1880×D400（学童）
C-3e:W900×D300（ミュージックルーム）
C-3f:W940×D400（学童）

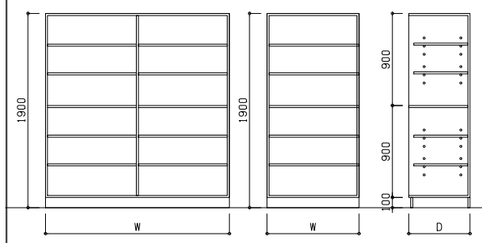

C-4 薬品棚

C-4a:W1830×D600（理科室）
C-4b:W2000×D450（薬品保管庫）
C-4c:W1500×D450（理科準備室）

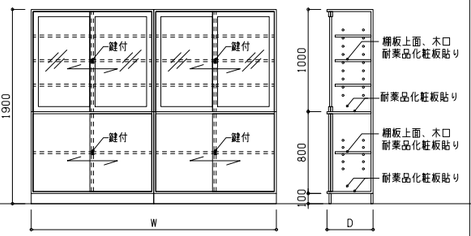

C-5 収納カウンター

C-5a:W2650×D280 （会議室）
C-5b:W2400×D400 （休憩コーナー）

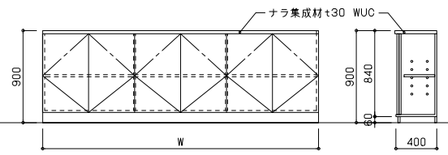

C-6 収納カウンター（学校職員室）

C-6 :W3090×D600

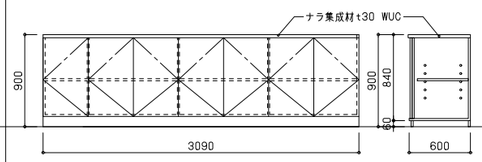

C-7 収納カウンター

C-7a:W3600×D400 （休憩コーナー）
C-7b:W3540×D400 （教育支援センター）

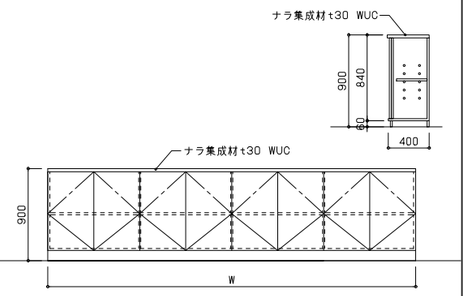

C-8 収納カウンター（校長室）

C-8:W4550×D400

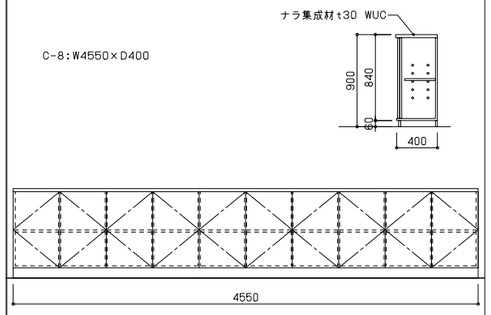

C-9 収納棚（多目的室2）

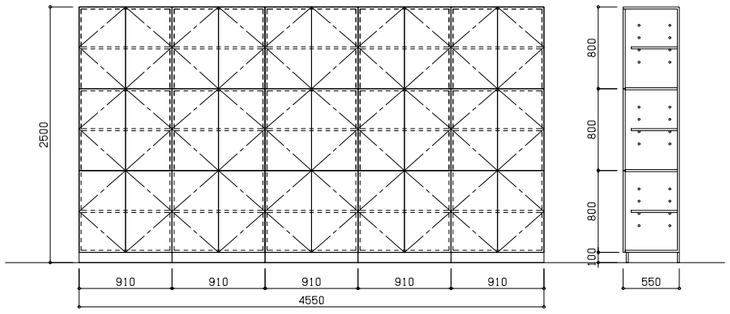

C-10 扉付洗面カウンター（校長室）

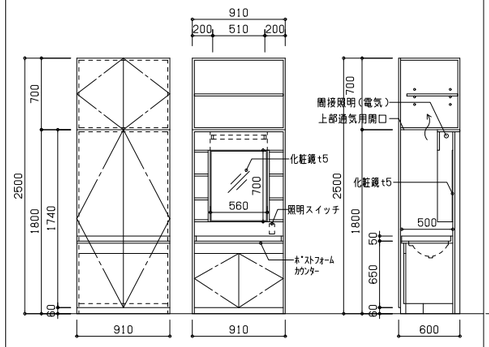

C-11 ロッカー（校長室）

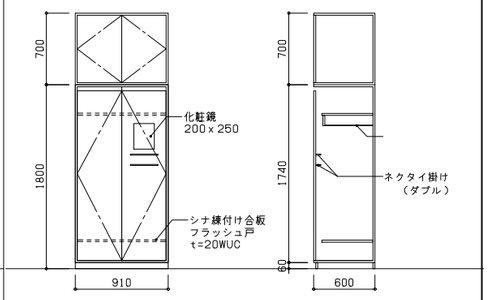

C-12 収納棚（校長室）

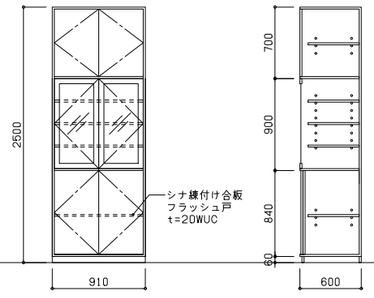

C-13 収納（薬品）棚（保健室）

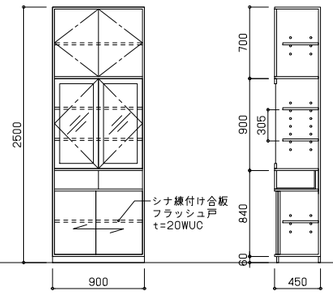

C-14 収納棚（保健室）

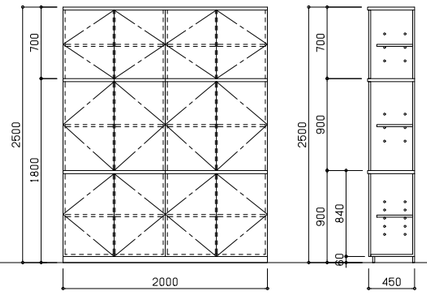

C-15 棚

C-15a:W2700×D550×H1900（ゴミ庫前室、ゴミ庫）
C-15b:W1800×D550×H1900（用務員室、屋外倉庫）
C-15c:W2700×D400×H1900（防災倉庫）
C-15d:W3600×D400×H1900（防災倉庫）
C-15e:W4500×D400×H1900（防災倉庫）

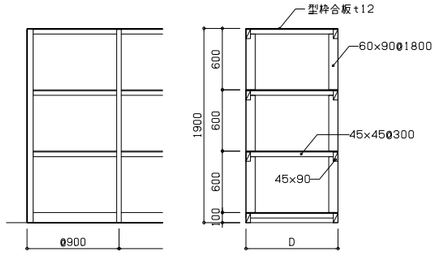

C-1～C-14 共通仕様

天板	両面ポリ化粧合板張パーティクルボードt20
側板	同上
地板	同上
中仕切	同上
固定棚・可動棚	同上
背板	ポリ化粧合板　t4.0
開き戸・引違戸	両面ポリ化粧合板張パーティクルボードt20 ※指詰め防止
開き戸・引違硝子戸	見上（戸枠：1枚物）透明ガラスt3 ※指詰め防止
巾木	シナランバーコア　t18 ポリ化粧合板貼
抽出	前板：両面メラミン化粧パーティクルボードt20 側板：ムク材t12　底板：ポリ化粧合板t4.0
小口	ABS樹脂エッジ　t1.0 （開き戸はt3.0）

※従物裏面の壁塗装仕上は不要とする。

C-1～C-14 共通金物

上レール	塩ビ成形品
下レール	塩ビ成形品　波型レール
組立金物	ジョイントコネクター50mm丸ナットφ10（キャップ付）
連結金物	ジョイントコネクター50mm丸ナットφ10（キャップ付）
蝶番	ギボシ蝶番・スライド蝶番
キャッチ	スライドマグネットキャッチ
戸車	プラスチック製　戸車φ30
引手	ステンレス製　舟底引手
取手	ハンドル・円筒ツマミ
錠	シリンダー栓錠
棚ダボ	真鍮製ニッケルメッキφ10

着工	. .	. .
竣工	. .	. .
監理		. .
		. .
施工		. .

勝矢　武之　一級建築士
岩村　友恵　一級建築士
頭井　秀和　一級建築士
小林　哲也
濱口　芳郎　一級建築士

日建設計

2024.08.30　検図者：竹内　跡

（仮称）人生100年の学びの拠点
中頓別学園整備工事

家具詳細図（8）　A1:1/30

（通し番号101）
11－17

No. J－221730－C

780×570

C-16 掃除道具コーナー（廊下12）

・仕様は特記なき限り以下とする
・棚板、側板、天板、扉：シナランバーコアt21 OSCL
小口 シナ突板テープ張り

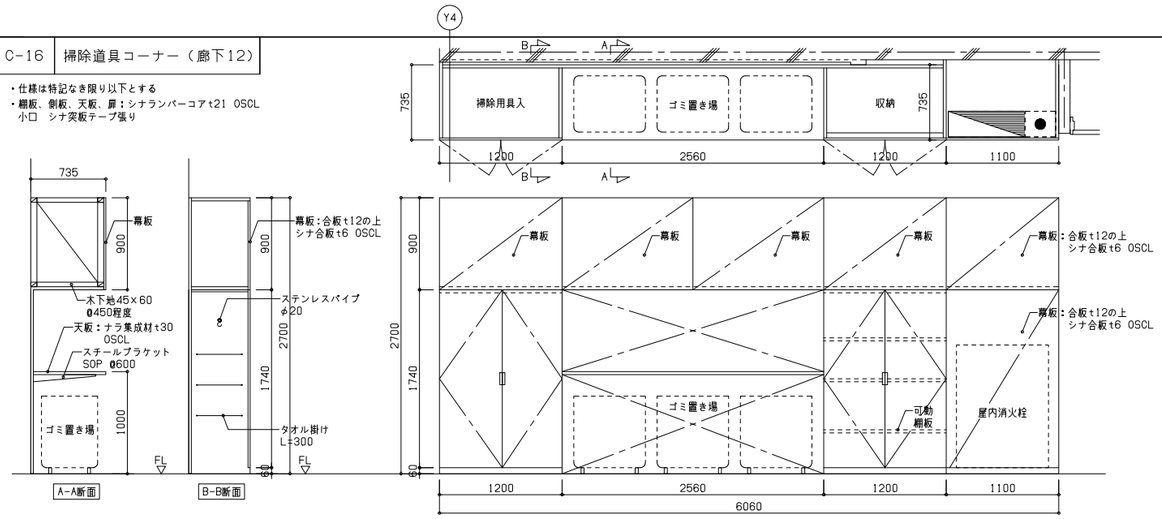

C-17 掃除道具コーナー（オープンスペース6）

・仕様は特記なき限り以下とする
・棚板、側板、天板、扉：シナランバーコアt21 OSCL
小口 シナ突板テープ張り

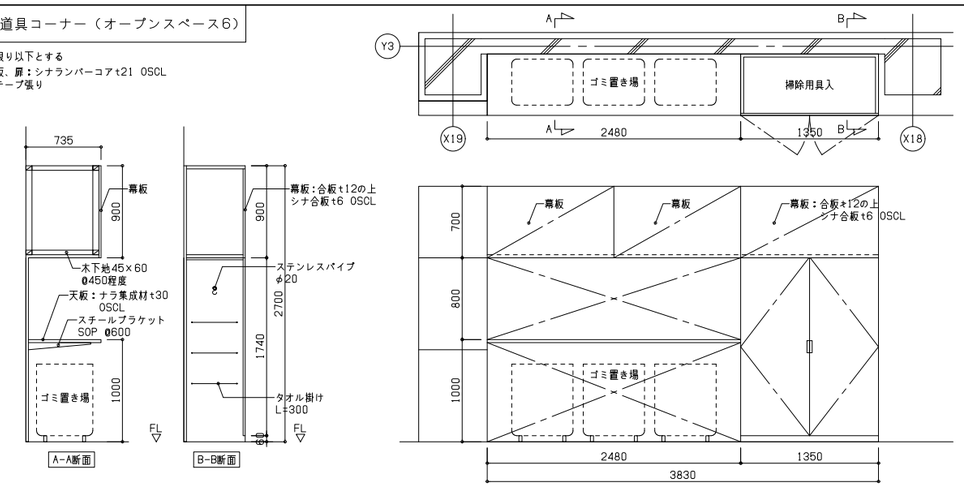

D-1 下足箱（靴置場）

・仕様は特記なき限り以下とする
・天板、側板：計業樹合板(カラマツ)t24 OSCL
・棚板、間仕切板、背板：ポリ化粧合板貼パーティクルボード t20
小口ABS樹脂エッジ

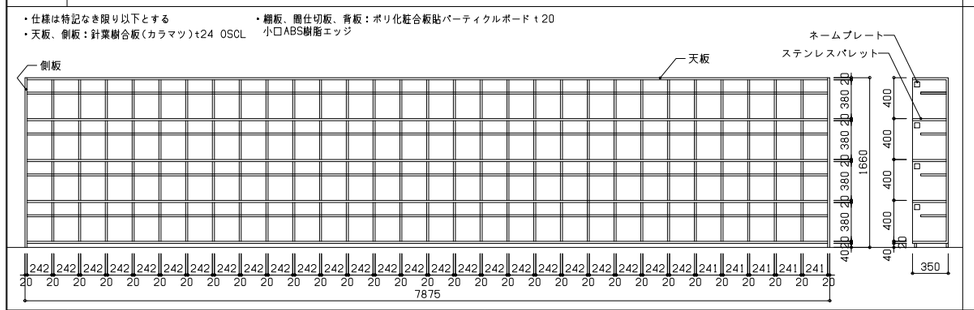

D-2 下足箱（学童）

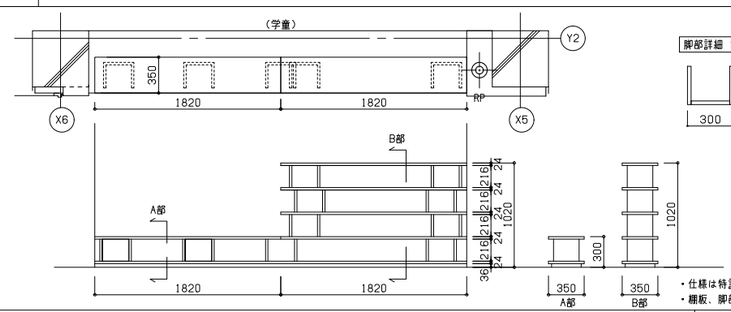

脚部詳細 S=1/20

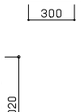

・300×250×H216
10箇所
・棚板上面：OSCL仕上
・脚部 ：OSCL仕上

・仕様は特記なき限り以下とする
・棚板、脚部、共に計業樹合板(カラマツ)t24 OSCL

D-3 下足箱（教育委員会更衣室）

・仕様は特記なき限り以下とする
・天板、側板：計業樹合板(カラマツ)t24 OSCL
・棚板、間仕切板、背板：ポリ化粧合板貼パーティクルボード t20
小口ABS樹脂エッジ

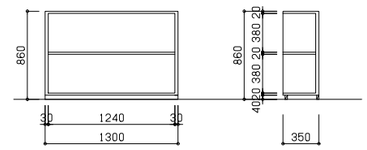

D-4 下足箱（廊下5）

D-4a：W1940×D350×H2060
D-4b：W1430×D350×H2060

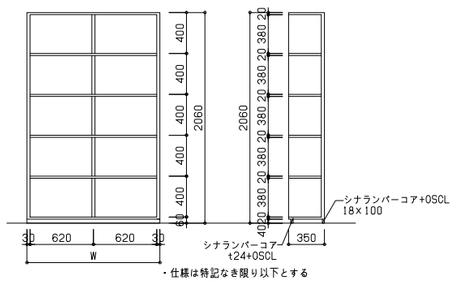

・仕様は特記なき限り以下とする
・天板、側板：計業樹合板(カラマツ)t24 OSCL
・棚板、間仕切板、背板：ポリ化粧合板貼パーティクルボード t20
小口ABS樹脂エッジ

E-1 普通教室1～4年収納（1～4普通教室（1～4年））

・仕様は特記なき限り以下とする
・棚板、側板、天板、扉：シナランバーコアt21 OSCL
小口 シナ突板テープ張り

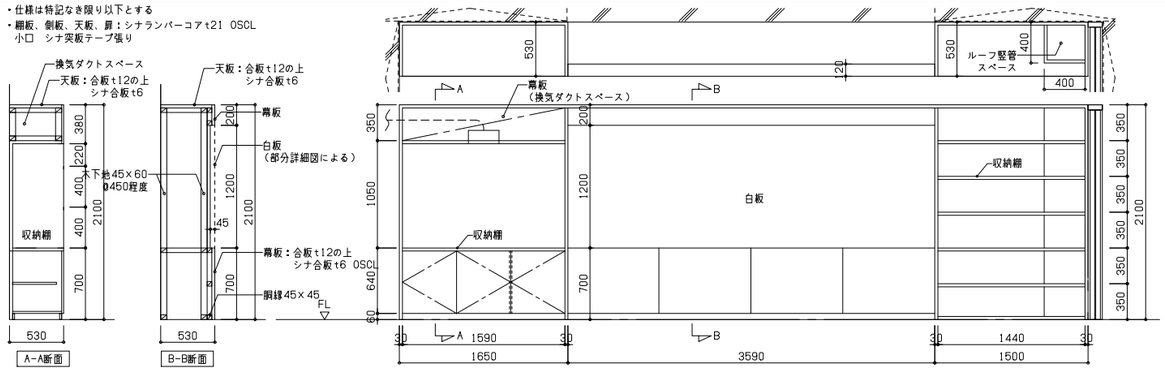

E-2 コート掛け置き場（普通教室（1～4年））

・仕様は特記なき限り以下とする
・棚板、側板、天板、扉：シナランバーコアt21 OSCL
小口 シナ突板テープ張り

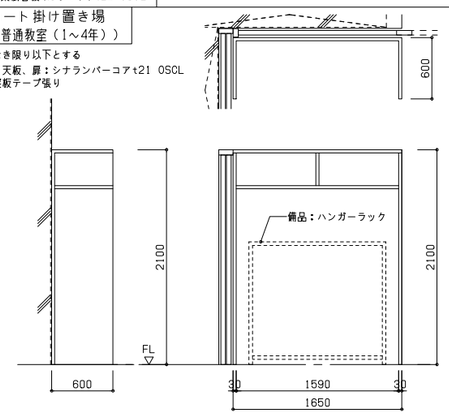

E-3 流し台スペース（普通教室（1～4年））

・仕様は特記なき限り以下とする
・棚板、側板、天板、扉：シナランバーコアt21 OSCL
小口 シナ突板テープ張り

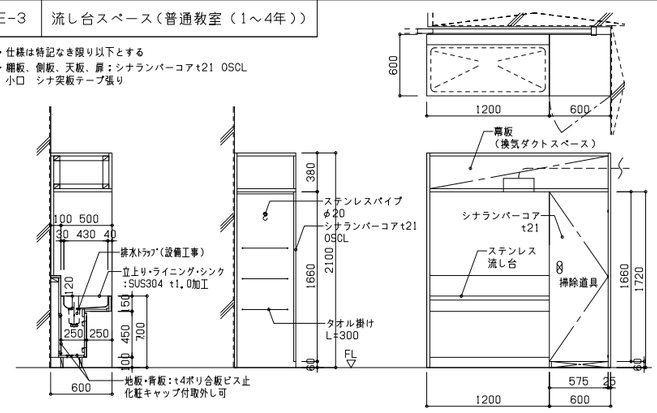

E-4a 鞄収納（普通教室（1～4年））

・仕様は特記なき限り以下とする
・棚板、側板、天板、扉：
シナランバーコアt21 OSCL
小口 シナ突板テープ張り

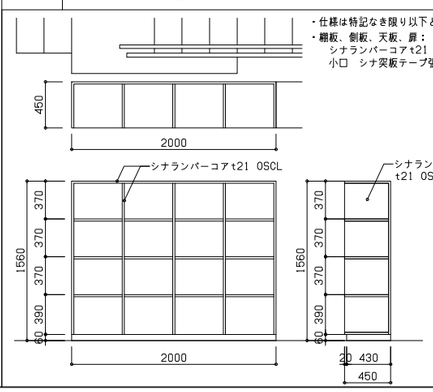

E-4b 鞄収納（普通教室（1～4年））

・仕様は特記なき限り以下とする
・棚板、側板、天板、扉：シナランバーコアt21 OSCL
小口 シナ突板テープ張り

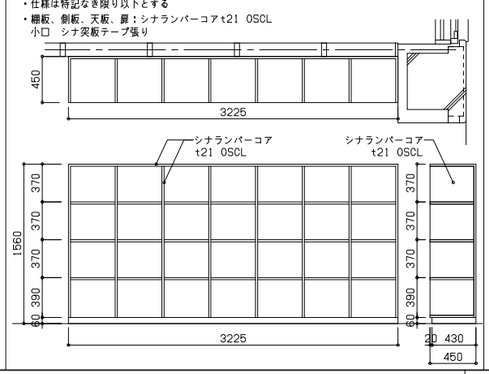

E-5 掃除用具庫（多目的教室1、2）

・仕様は特記なき限り以下とする
・棚板、側板、天板、扉：シナランバーコアt21 OSCL
小口 シナ突板テープ張り

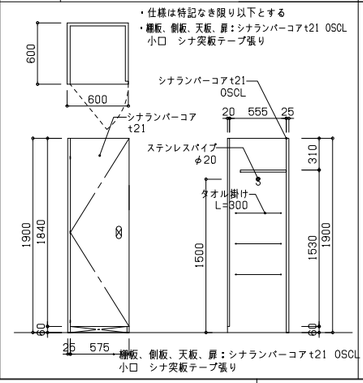

E-6 鞄収納、コート掛け（多目的教室1）

・仕様は特記なき限り以下とする
・棚板、側板、天板、扉：シナランバーコアt21 OSCL
小口 シナ突板テープ張り

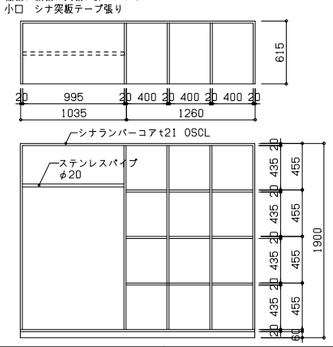

着工	. .	. .	
竣工	. .	. .	
監理		. .	
施工		. .	

勝矢 武之 一級建築士
岩村 友惠 一級建築士
頃井 秀和 一級建築士
小林 吾也
濱口 芳郎 一級建築士

日建設計

2024.08.30 検図者：竹内 跡

（仮称）人生100年の学びの拠点
中頓別学園整備工事

家具詳細図(9) A1:1/30

（通し番号102）
11－18

No. J－221730－C

780×670

E-7a 収納（多目的教室1）

・仕様は特記なき限り以下とする
・棚板、側板、天板、扉：シナランバーコアt21 OSCL
小口　シナ突板テープ張り

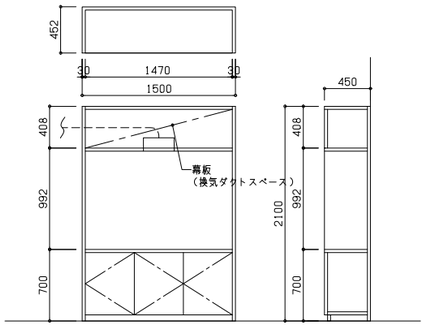

E-7b 収納（多目的教室1）

・仕様は特記なき限り以下とする
・棚板、側板、天板、扉：シナランバーコアt21 OSCL
小口　シナ突板テープ張り

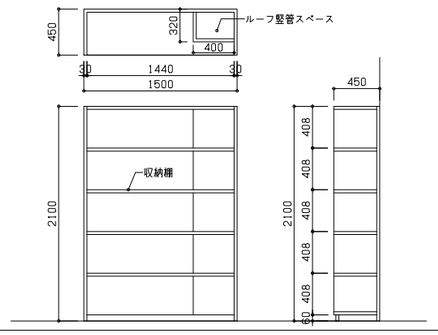

E-8a 普通教室5～7年収納（普通教室（5～7年））

・仕様は特記なき限り以下とする
・棚板、側板、天板、扉：シナランバーコアt21 OSCL
小口　シナ突板テープ張り

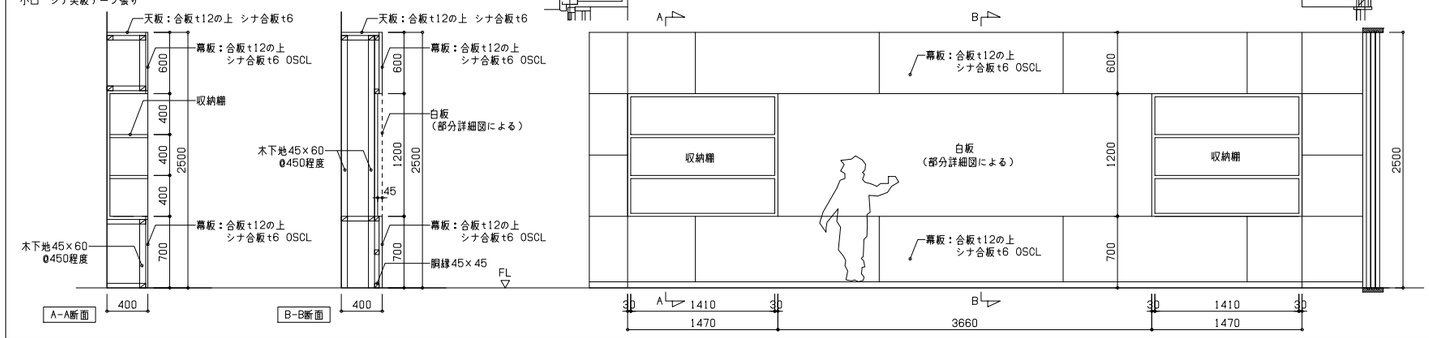

E-8b 普通教室5～7年収納（普通教室（5～7年））

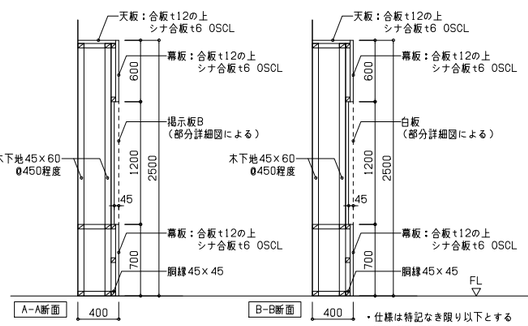

・仕様は特記なき限り以下とする
・棚板、側板、天板、扉：シナランバーコアt21 OSCL
小口　シナ突板テープ張り

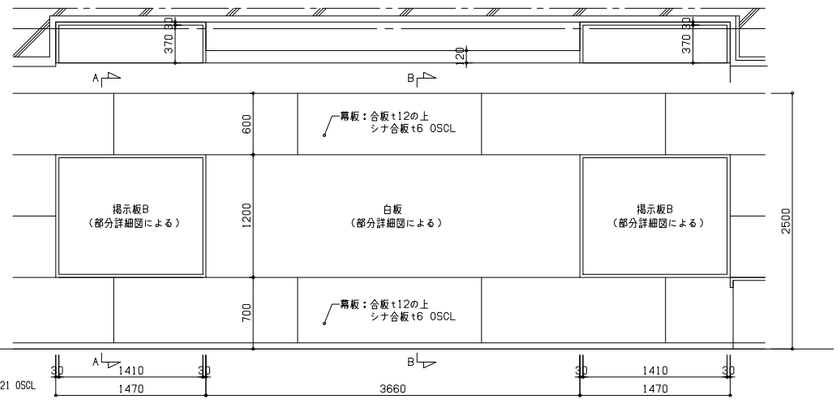

E-9 鞄収納（普通教室（5～7年））

・仕様は特記なき限り以下とする
・棚板、側板、天板、扉：シナランバーコアt21 OSCL
小口　シナ突板テープ張り

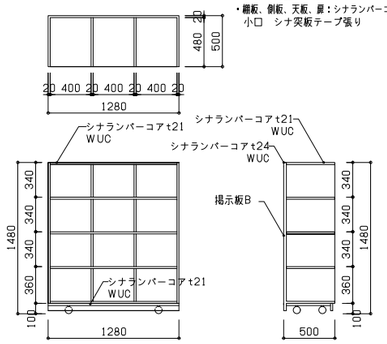

E-10 コート掛け（普通教室（5～10年））

・仕様は特記なき限り以下とする
・棚板、側板、天板、扉：シナランバーコアt21 OSCL
小口　シナ突板テープ張り

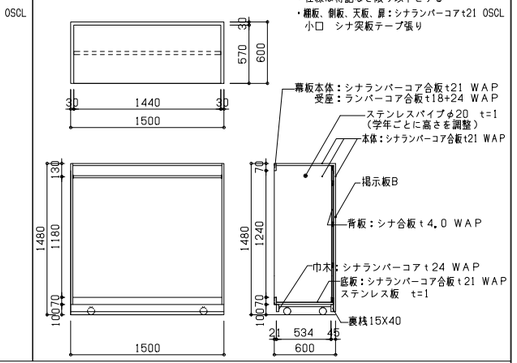

E-11 多目的教室3、4収納（多目的教室3、4）

・仕様は特記なき限り以下とする
・棚板、側板、天板、扉：シナランバーコアt21 OSCL
小口　シナ突板テープ張り

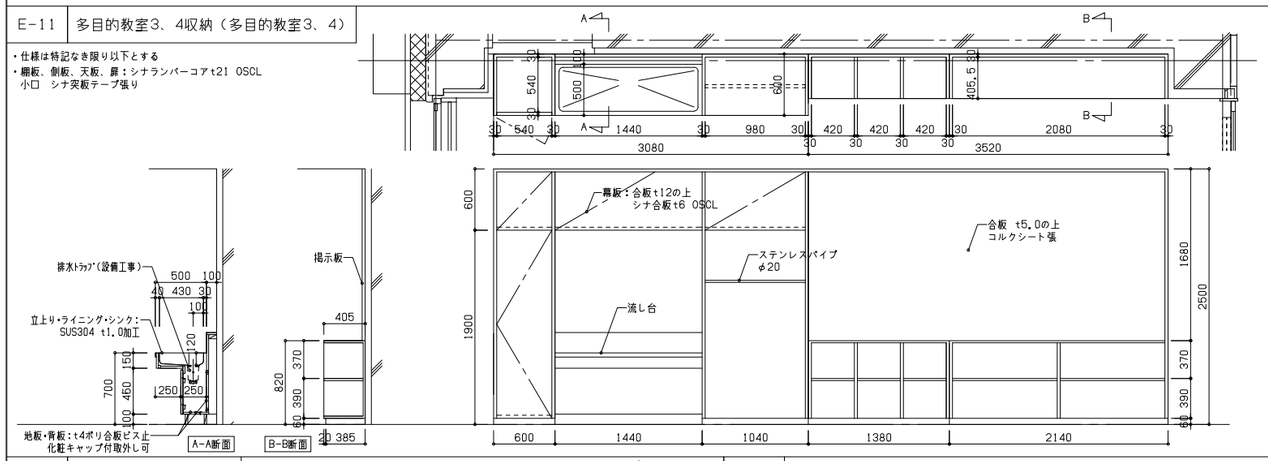

E-12 多目的教室収納（多目的教室5）

・仕様は特記なき限り以下とする
・棚板、側板、天板、扉：シナランバーコアt21 OSCL
小口　シナ突板テープ張り

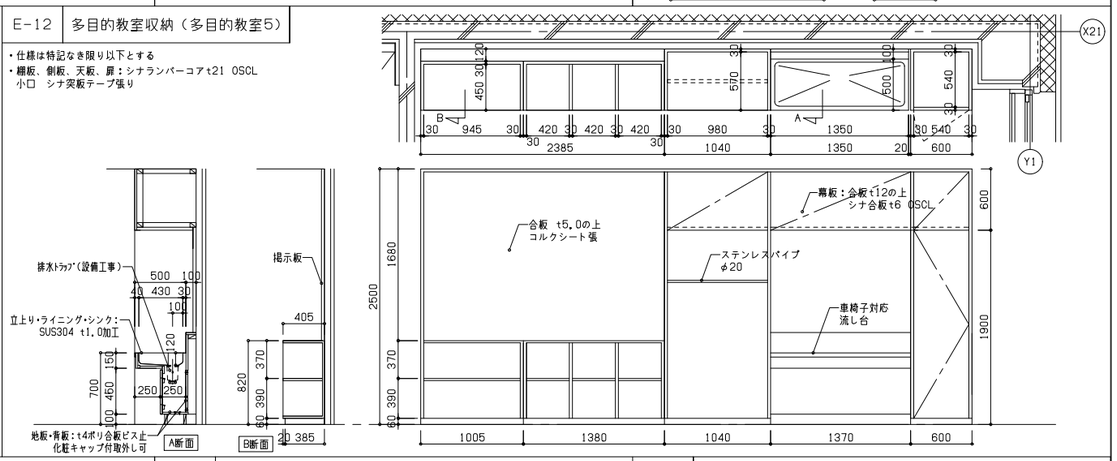

E-13 収納（普通教室8、9年）

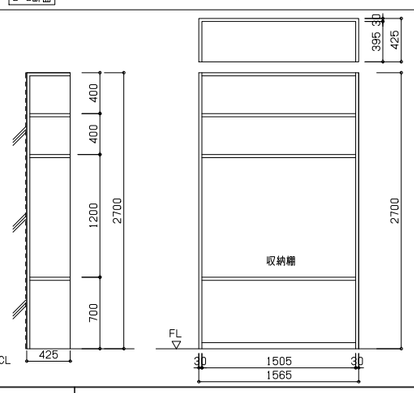

・仕様は特記なき限り以下とする
・棚板、側板、天板、扉：シナランバーコアt21 OSCL
小口　シナ突板テープ張り

E-14 コート掛け（普通教室8、9年）

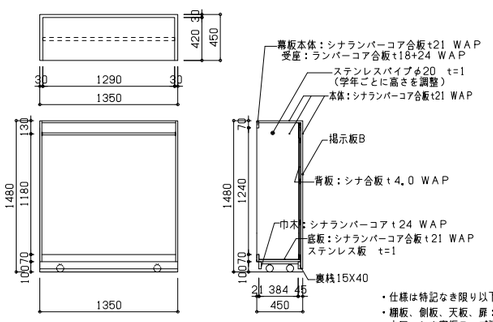

・仕様は特記なき限り以下とする
・棚板、側板、天板、扉：シナランバーコアt21 OSCL
小口　シナ突板テープ張り

E-15 鞄収納（普通教室8、9年）

・仕様は特記なき限り以下とする
・棚板、側板、天板、扉：シナランバーコアt21 OSCL
小口　シナ突板テープ張り

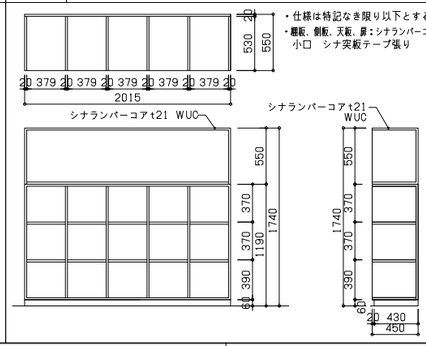

E-16 鞄収納、コート掛け（多目的教室2）

・仕様は特記なき限り以下とする
・棚板、側板、天板、扉：シナランバーコアt21 OSCL
小口　シナ突板テープ張り

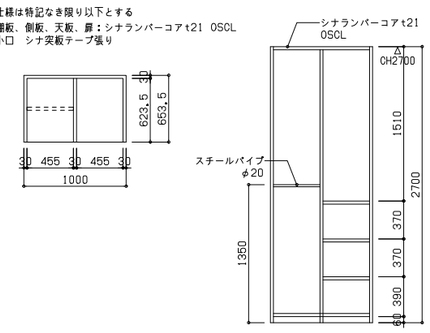

着工	・・	・・	
竣工	・・	・・	
監理		・・	
		・・	
施工		・・	
		・・	

勝矢　武之　一級建築士
岩村　友恵　一級建築士
頃井　秀和　一級建築士
小林　吾也
濱口　芳郎　一級建築士

日建設計

2024.08.30　検図者：竹内　跡

（仮称）人生100年の学びの拠点
中頃別学園整備工事

家具詳細図（10）　A1:1/30

（通し番号103）
11－19

No. J－221730－C

780×670

J-1 カウンター（受付カウンター）

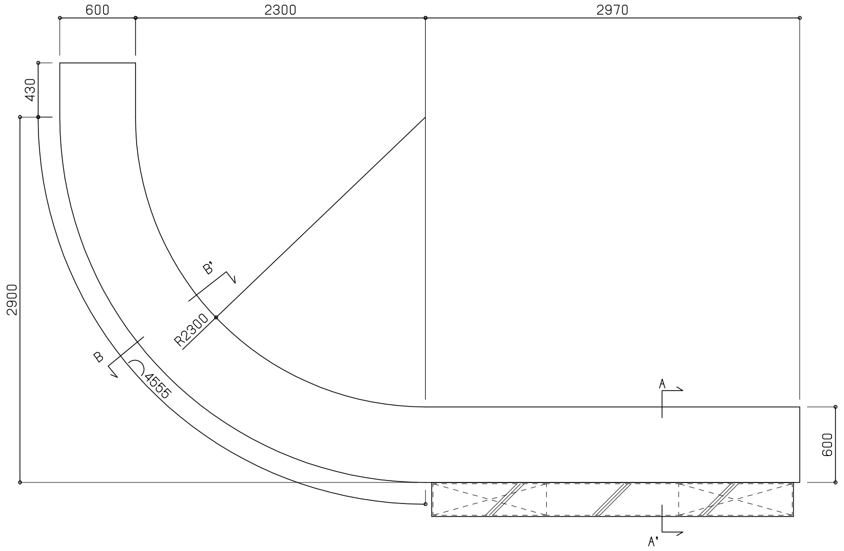

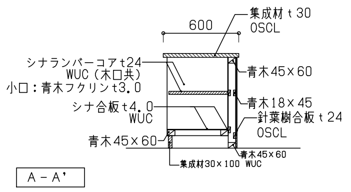

A－A'

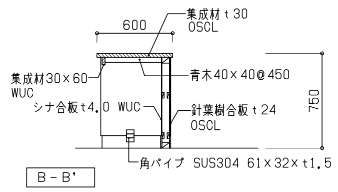

B－B'

J-2 カフェカウンター（カフェコーナー）

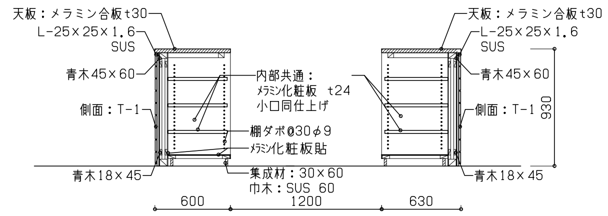

C-C'断面

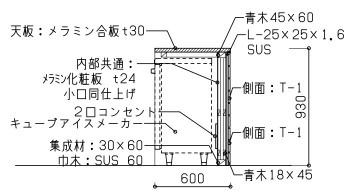

D-D' 断面

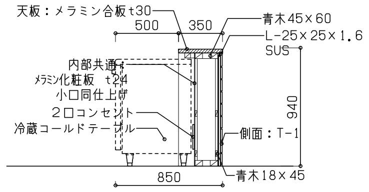

E-E' 断面

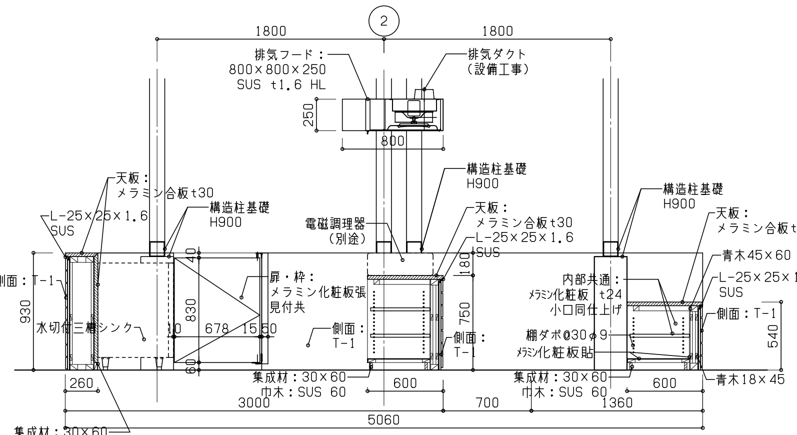

B-B'断面

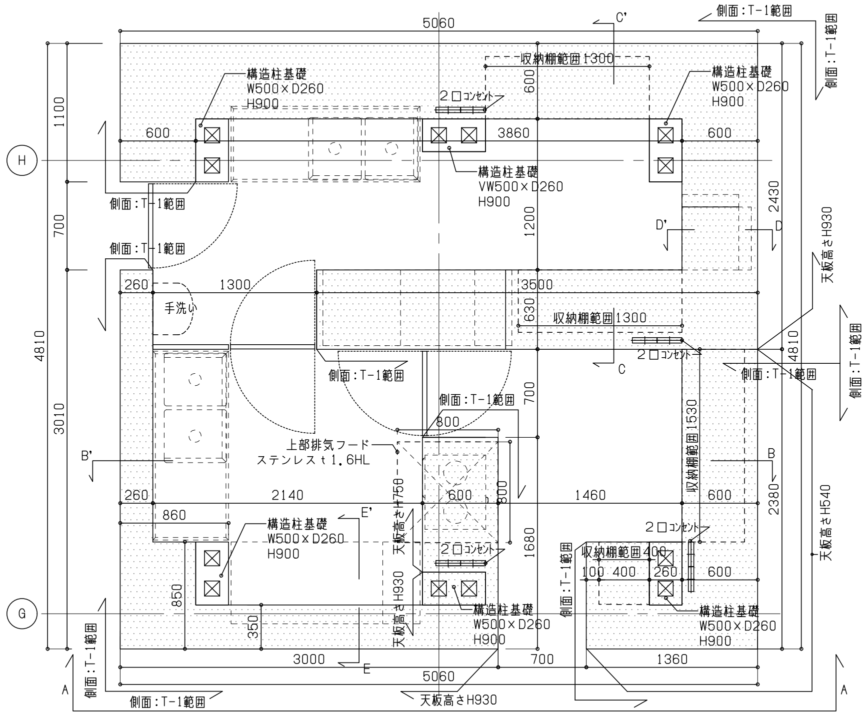

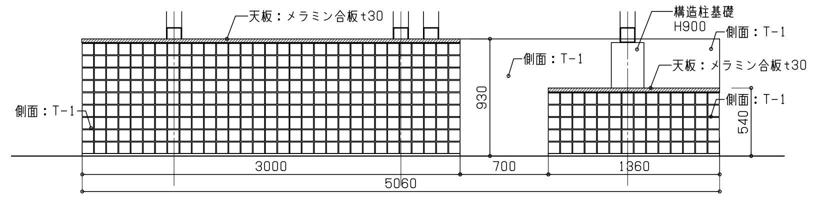

A矢視図

K-1 調理台（調理実習コーナー）

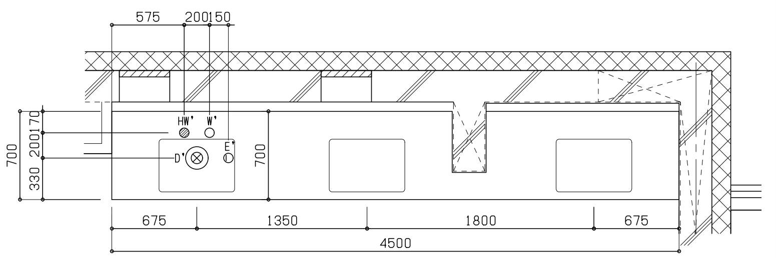

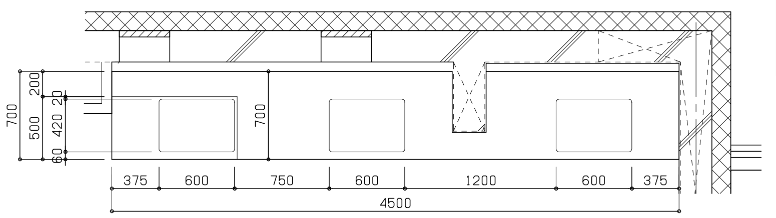

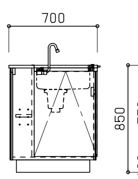

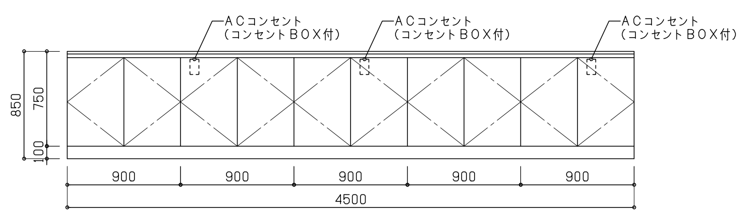

仕様	
天 板	メラミン化粧板貼（下地合板） 木口：メラミン共貼
天フタ（回転式）	表・裏面：メラミン化粧板貼（下地合板） 木口：メラミン共貼 裏面一部：ステンレスSUS430 ｔ1.0mm貼 屏風丁番、引手金物
シンク	ステンレス SUS430 ｔ1.0mm 表面仕上：#400（D=170）
本体主材	メラミン化粧板 t20 取外し式地板：化粧MDFｔ4mm（ビス止） ガス台裏面（三方）：ケイカル板t5mm貼
開 戸	メラミン化粧板 t20 スライド丁番（キャッチ付）、手掛かり面取加工、戸当りゴム
棚 板	メラミン化粧板 t20 （奥行=200mm、350mm） 棚ダボφ9（3段）
台 輪	メラミン化粧板 t20

附属器具		
折畳み式混合水栓	NKWK-658	1
大型ゴミカゴ付排水トラップ	N-14BPs	1
AC電気コンセント（EET付）	AC-2P（WN11329）	1

材料	
化粧MDF（NEOボードプラス）	JIS-F☆☆☆☆適合品 MDFは国産木材の使用比率70%以上とし、 「間伐材マーク」、「木づかいサイクルマーク」取得品とする 「JIS A 5905」適合品の国内生産品とする。 表面材は防汚機能を有するメラミンコート

配管（床上90mm以内）		
W'	給水	15A
HW'	給湯	15A
D'	排水	40A
E'	電気	AC・DC

K-2 クラフト台（クラフトルーム）

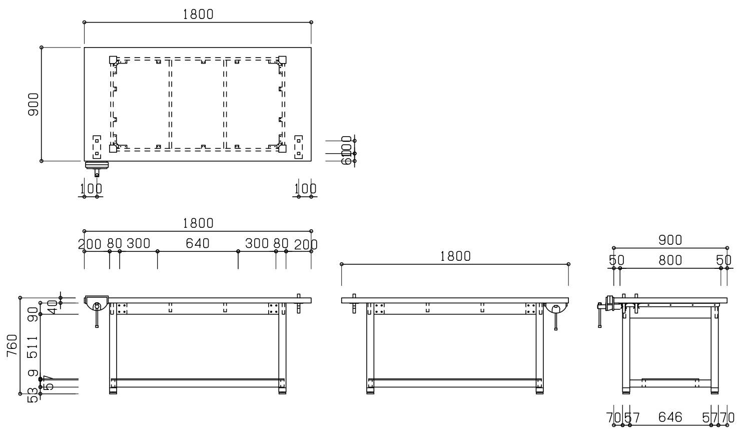

仕様		
寸法	W1800×D900×H800mm （質量：約100kg）	
天板	タモ集成材 t40mm	
	吸付金具4ヶ所止め	
幕板	タモ材（ホワイトアッシュ） 90×21mm	
	根太：間伐材 45×21mm	
脚部	タモ柾目天然木突板合板貼り（t4mm） 二重フラッシュ構造	
	アジャスター受け付属	
足掛	タモ材（ホワイトアッシュ） 57×27mm	
収納	扉・引出前板・見え掛り：タモ柾目天然木突板合板貼り（t4mm）	
	木口：タモ挽板貼り、棚口：タモ材 45×20mm	
	芯材：国産針葉樹合板、内部：ラワン合板貼り	
塗装	リボス自然塗装仕上	
金物	吸付金具	4
	補強金物 アングル	2
	足掛け補強金具	4
	アジャスター	4
付属品	万力	1
	はねむし	2本
	はねむし止め金具	1

K-3 生徒用実験台 （理科室）

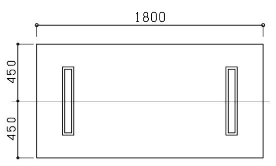

配管立上り位置平面図

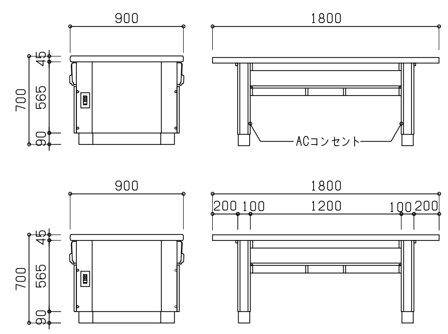

仕様		
寸法	W3000×D900×H700（760）<800>mm	
質量	C：146（150）<151>kg，M：137（141）<142>kg	
天板	ステンレス張り t=1（小口共）	
エッジ、コーナー	ランバーコアt21下地	
本体	メラミン化粧板、下地パーティクルボード t18mm F☆☆☆☆	
	（パウダーグレー：U-160）	
エッジ	樹脂シート t0.45mm ホットメルト接着 F☆☆☆☆	
脚見付・FIX	メラミン化粧板、下地パーティクルボード t18mm F☆☆☆☆（10色より選択可）	
エッジ	セフティーエッジ t3mm ホットメルト接着	
台輪	ウレタン塗装（水性） F☆☆☆☆ U-200色	
コンセント	AC：100V 2口アースターミナル付	2
床固定アングル	樹脂成型品 B-1	2

J-3 カウンター（学校職員室）

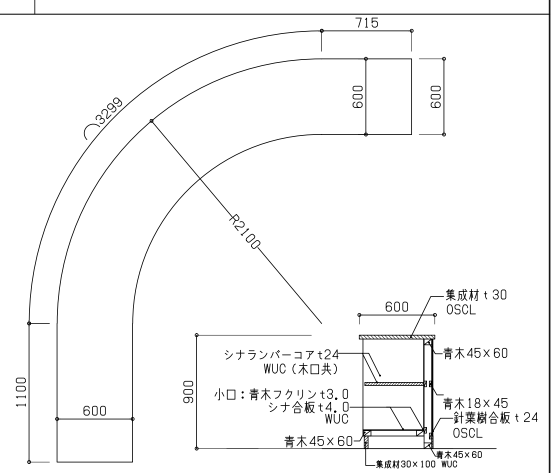

K-5 配膳台（調理実習コーナー）

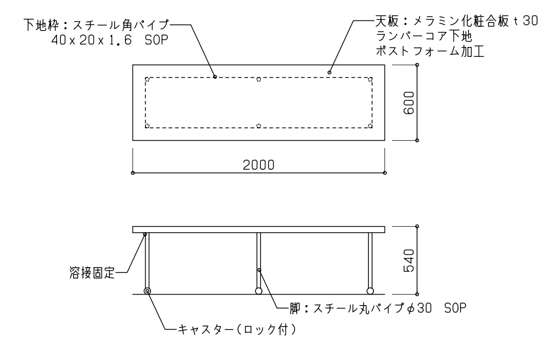

着工	． ．	． ．	
竣工	． ．	． ．	
監理		． ．	
		． ．	
施工		． ．	
		． ．	

勝矢 武之 一級建築士
岩村 友恵 一級建築士
頭井 秀和 一級建築士
小林 哲也
濱口 芳郎 一級建築士

日建設計

2024．08．30 検図者：竹内 跡

（仮称）人生100年の学びの拠点
中頓別学園整備工事

家具詳細図（11） A1：1/30

意 （通し番号104）

11－20

No. J－221730－C

780×570

K-4a、K-4b 教師用実験台 （4a：理科室・4b：理科準備室））

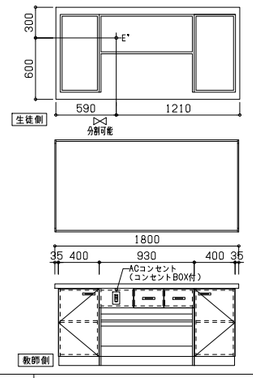

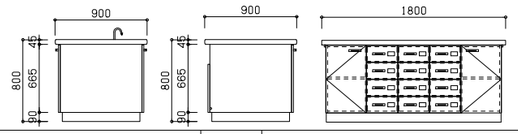

仕様

寸法	W2400×D900×H800mm		抽斗箱	メラミン化粧板、下地パーティクルボード t15mm(MSスライドレール使用)	
質量	C：215kg，M：208kg		台輪	ウレタン塗装（水性） F☆☆☆☆ U-200色	
天板	4b	メラミン化粧板、下地パーティクルボード	蝶番	インターマート 110°開き	
エッジ、コーナー		耐摩傷性メラミン化粧板 ブラック	把手	樹脂成型品 B-2	
厚さ		樹脂成型エッジ（L面R形状）、樹脂成型コーナー			
		t45mm			
	4a	ステンレスt=1、下地パーティクルボード	コンセント	AC：100V 2口アースターミナル付	1
本体		メラミン化粧板、下地パーティクルボード t18mm F☆☆☆☆	ネームプレート	樹脂成型品 B-6	12
		（パウダーグレー：U-160）	床固定アングル	樹脂成型品 B-1	2
エッジ		樹脂シート t0.45mm ホットメルト接着 F☆☆☆☆			
建具類		ユニボード ピュアHi t18mm F☆☆☆☆(10色より選択可)			
エッジ		セフティーエッジ t3mm ホットメルト接着			

L-1 壁付作業台

L1a：W2880×D500 （クラフトルーム）
L1b：W2110×D750 （理科室）

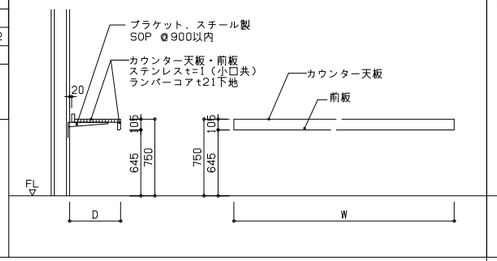

L-2 壁付作業台 ・棚板、側板、天板、扉：シナランバーコアt21 OSCL

符号	（カウンター天板・前板）
L-2a：W2050×D600 （クラフト準備室）	ナラ集成材t30 OSCL
L-2b：W2050×D600 （FABスペース）	
L-2c：W1980×D600 （FABスペース）	
L-2d：W6895×D600 （FABスペース）	
L-2e：W4230×D600 （FABスペース）	
L-2f：W3570×D365 （保健室、多目的室5）	シナランバーコアt21 OSCL
L-2g：W3770×D365 （保健室、5～7年教室、多目的室3、4）	小口 シナ突板テープ張り

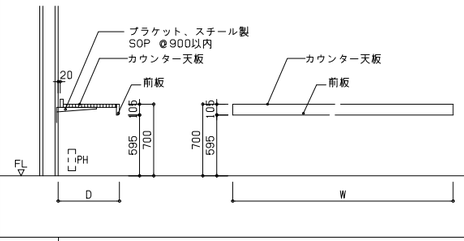

L-3 壁付作業台

L-3a：W3330 （カフェコーナー）
L-3b：W4690 （カフェコーナー）

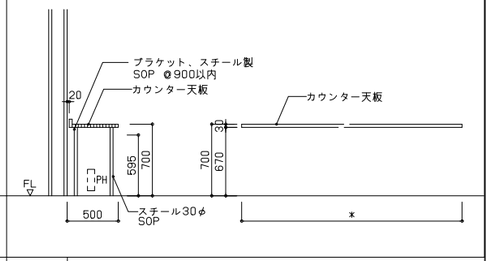

L-4 壁付作業台（オープンスペース4）

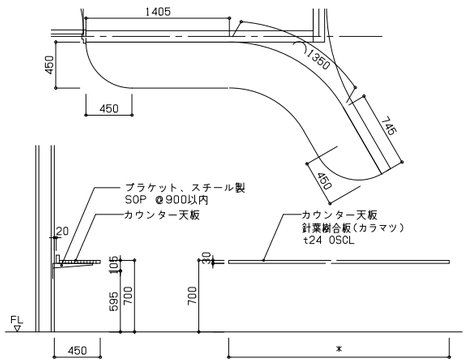

L-5 壁付作業台（オープンスペース5）

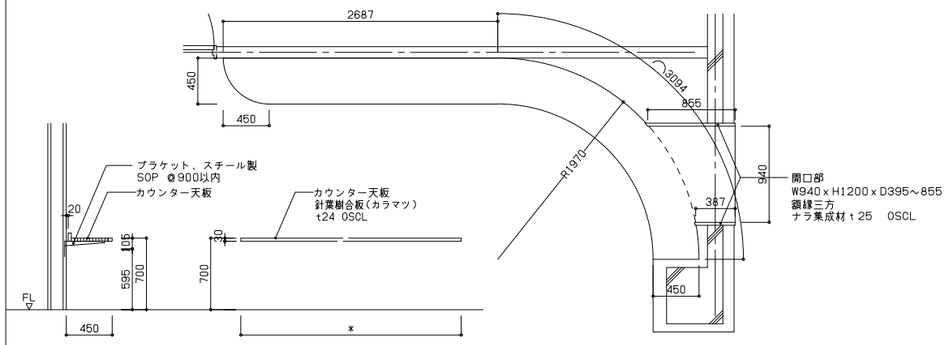

N-1 テーブル（図書室5）

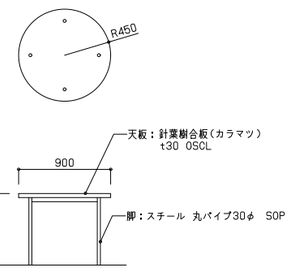

N-2 テーブル（図書室5）

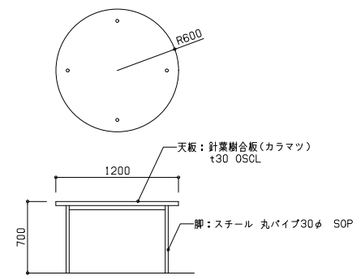

N-3 テーブル（廊下12）

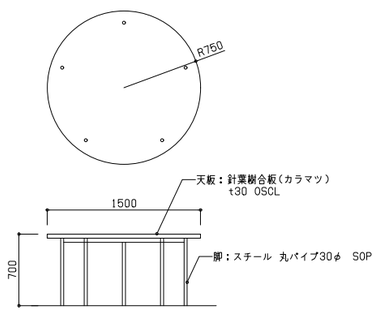

O-1 ベンチ

O-1a：W4015×D655×H400 1ヶ所（調理実習コーナー）
O-1b：W7430×D700×H400 1ヶ所（ランチルーム）
O-1c：W3770×D365×H400 2ヶ所（オープンスペース1，2）
O-1d：W3330×D450×H400 1ヶ所（階段4）

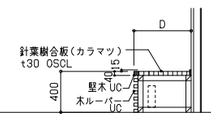

仕様
木ルーバー
トドマツ角材30×30 OSCL

O-2 ベンチ（廊下6、普通教室（1～4年））

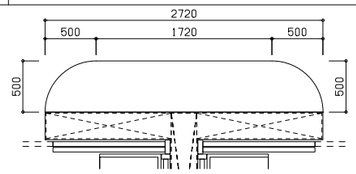

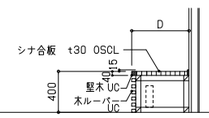

仕様
木ルーバー
トドマツ角材30×30 OSCL

O-2a：W2720×D500×H400 （廊下6）
O-2b：W3170×D500×H400 （廊下6）
O-2c：W3080×D500×H400 （廊下6）
O-2d：W4040×D500×H400 （普通教室1～4年）

O-3 ベンチ（ホール）

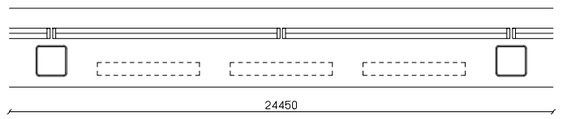

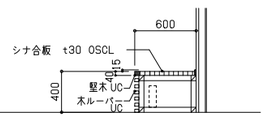

仕様
木ルーバー
トドマツ角材30×30 OSCL

O-4 ベンチ（ホール）

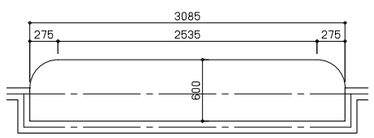

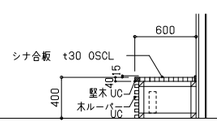

仕様
木ルーバー
トドマツ角材30×30 OSCL

O-5 ベンチ（オープンスペース7））

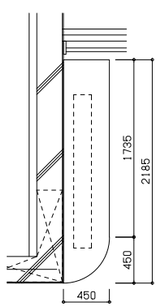

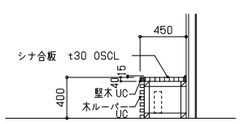

仕様
木ルーバー
トドマツ角材30×30 OSCL

O-6 ベンチ（図書室5）

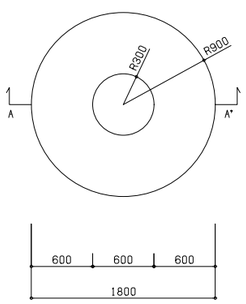

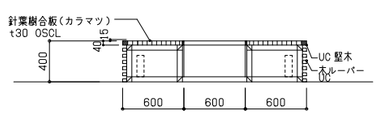

A-A' 断面

仕様
木ルーバー
トドマツ角材30×30 OSCL

着工	. .	. .	
竣工	. .	. .	
監理		. .	
		. .	
施工		. .	
		. .	

勝矢 武之 一級建築士
岩村 友惠 一級建築士
頃井 秀和 一級建築士
小林 吾也
濱口 芳郎 一級建築士

日建設計

2024.08.30 検図者：竹内 跡

（仮称）人生100年の学びの拠点
中頃別学園整備工事

家具詳細図（12） A1：1/30

（通し番号105）
11－21

No. J－221730－C

780×670

0-7 ベンチ（廊下12）

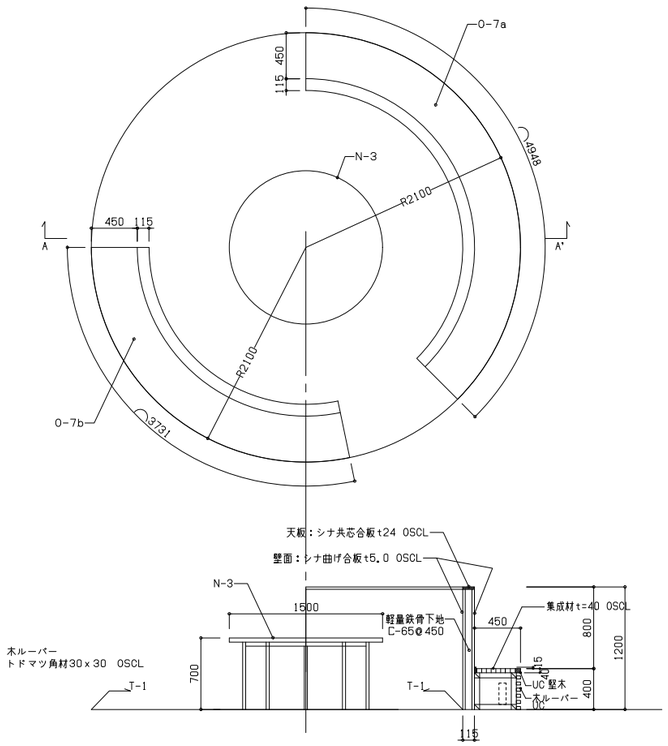

P-2 ステージ（ミュージックルーム）

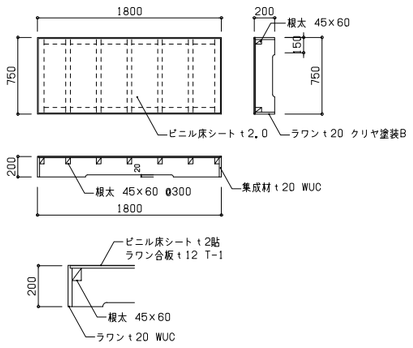

0-8 ベンチ（オープンスペース5）

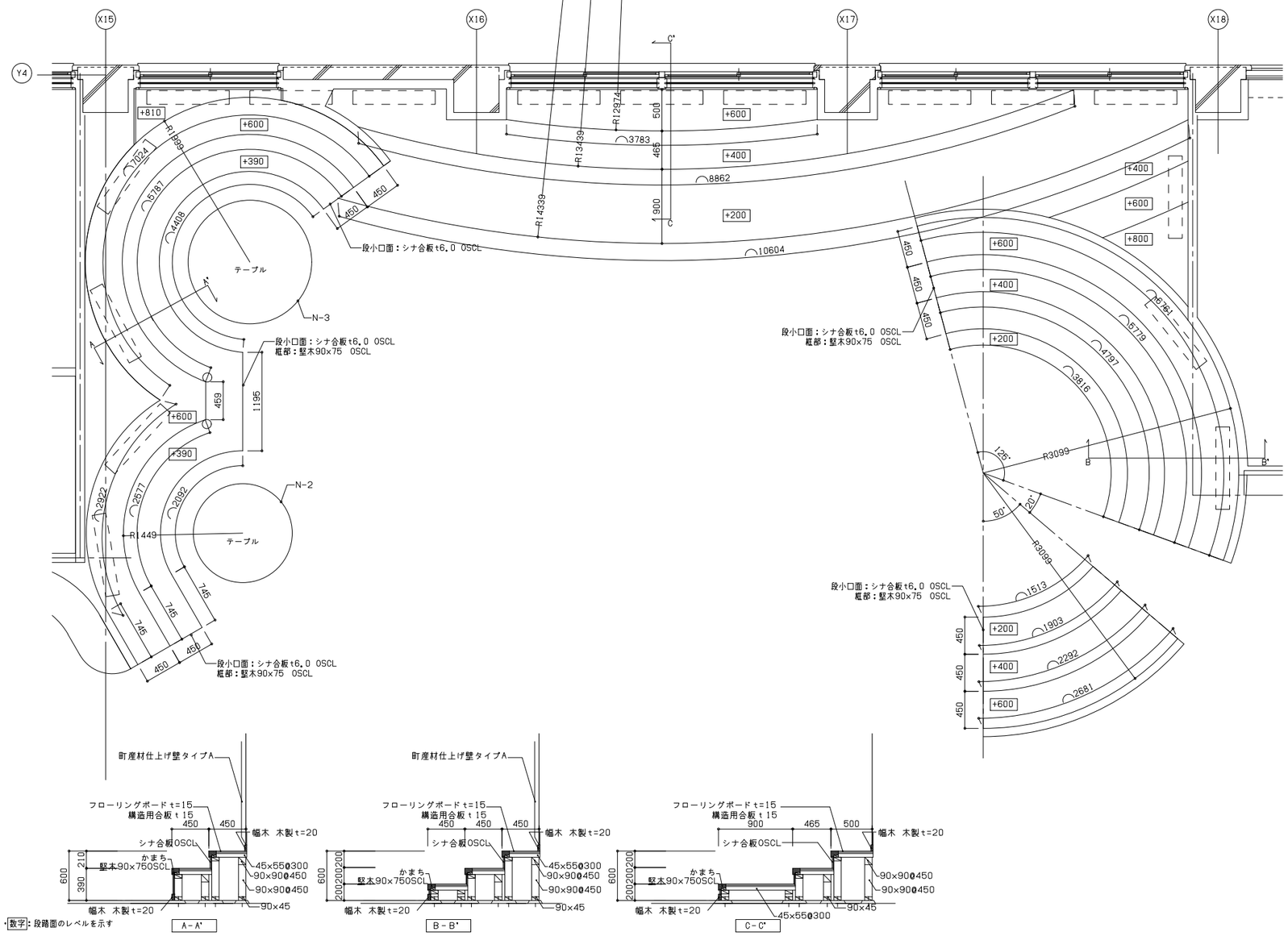

P-1 ボックスシート（ランチルーム）

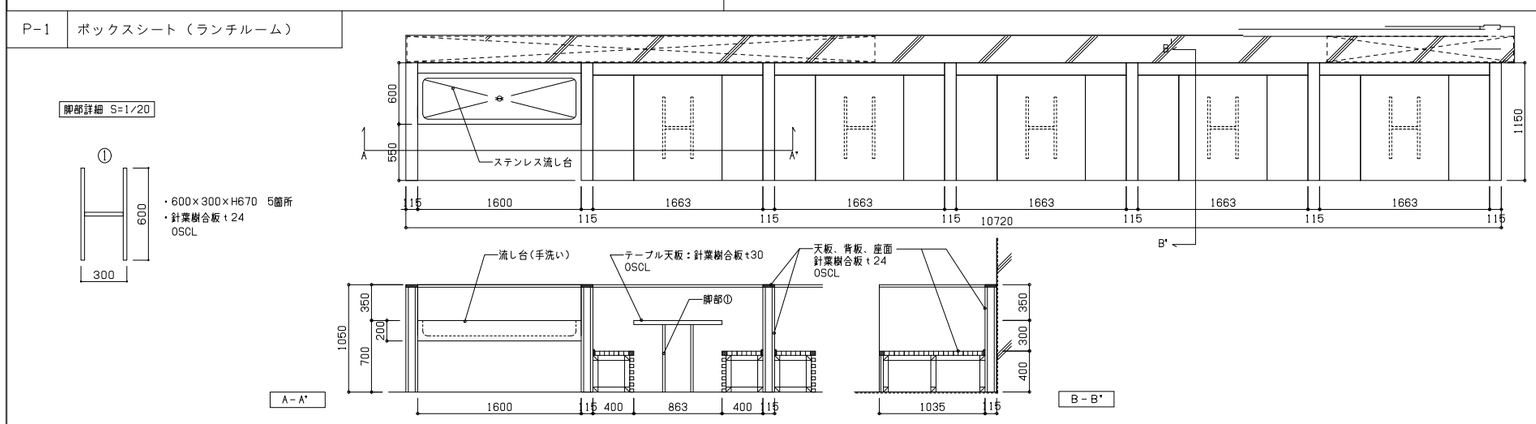

P-3 コート掛け（受付カウンター）

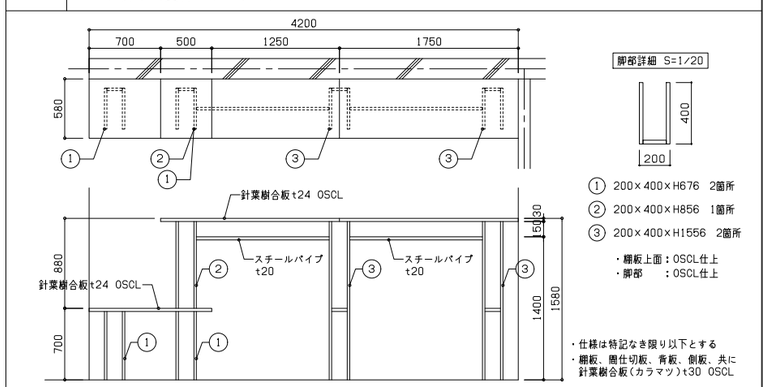

着工	. .	. .	
竣工	. .	. .	
監理		. .	
		. .	
施工		. .	

勝矢 武之 一級建築士
岩村 友恵 一級建築士
頭井 秀和 一級建築士
小林 哲也
濱口 芳郎 一級建築士

日建設計

2024.08.30 検図者：竹内 跡

（仮称）人生100年の学びの拠点
中頃別学園整備工事

家具詳細図（13） A1:1/30

意 （通し番号106）
11－22

No. J－221730－C

780×670

01 家具リスト

符号	名称	室名	造作	家具	仕様	寸法 W	寸法 D	寸法 H	数量 線1	数量 線2	数量 線2-1	数量 線2-2	数量 線3	備考
A-1	本棚			○	針葉樹合板OSCL	2870	300	6600	1					
A-2	本棚			○	針葉樹合板OSCL	9644	300	6600	1					
A-3	本棚			○	針葉樹合板OSCL	3370	300	6600	1					
A-4	展示台		○		針葉樹合板OSCL	6435	500	6435	1					
A-5	本棚(小下がりコーナー)	図書室1	○		針葉樹合板OSCL				1					
A-6	本棚(やぐらD)	図書室1	○		針葉樹合板OSCL				1					
A-7	本棚(小上がりコーナー)	図書ラウンジ	○		針葉樹合板OSCL				1					
A-8	本棚(読み聞かせコーナー)	読み聞かせコーナー	○		針葉樹合板OSCL	φ6500		1050		1				
A-9	本棚	調理実習コーナー	○		針葉樹合板OSCL	1400+1800+^1885+350	550	1050	1					
A-10	本棚	図書室1	○		針葉樹合板OSCL	5565	300	2700	1					
A-11	本棚	ランチコーナー	○		針葉樹合板OSCL	15195	275	3630	1					
A-12	本棚・展示棚	図書室2	○		針葉樹合板OSCL	9100	870	3630			1			
A-13a	展示棚	図書室3	○		針葉樹合板OSCL	3610	350	2500		1				
A-13b	展示棚	図書室3	○		針葉樹合板OSCL	2900	350	3630		1				
A-14	本棚	オープンスペース1	○		シナ合板OSCL	16170	1817	2975		1				
欠番														
A-16a	本棚	読み聞かせコーナー	○		ポリ合板	3770	410	2500		1				
A-16b	本棚	読み聞かせコーナー	○		ポリ合板	6670	300	2500		1				
A-17a	本棚	廊下14	○		針葉樹合板OSCL	6147	275	2500		1				
A-17b	本棚	廊下14	○		針葉樹合板OSCL	6660	275	2500		1				
A-18a	本棚	英語コーナー	○		ポリ合板	6660	275	2500		1				
A-18b	本棚	英語コーナー	○		ポリ合板	1595	400	2500		1				
A-19	本棚	図書室4	○		針葉樹合板OSCL	1800	550	1050		3				
A-20	本棚	図書室4	○		針葉樹合板OSCL	6670	400	2500		1				
A-21	本棚	図書ラウンジ2	○		針葉樹合板OSCL	14720	2395	2700	1					
A-22a	本棚	図書ラウンジ3	○		針葉樹合板OSCL	1521	275	2700	1					
A-22b	本棚	図書ラウンジ4	○		針葉樹合板OSCL	3360	275	2700	1					
A-22c	本棚	図書ラウンジ5	○		針葉樹合板OSCL	2800	275	2700	1					
A-23	本棚	廊下8	○		針葉樹合板OSCL	2870	300	2700	1					
A-24a	本棚	廊下8	○		針葉樹合板OSCL	4770	275	2700	1					
A-24b	本棚	廊下8	○		針葉樹合板OSCL	5670	275	2700	1					
A-25	本棚	図書室5	○		針葉樹合板OSCL	3788+^3220+2918	800	1200		1				
A-26	本棚	図書室5	○		針葉樹合板OSCL	2141+^2985+2141	550	1050		1				
A-27	本棚	図書室5	○		針葉樹合板OSCL	1526+^3259+2326	650	2700		1				
A-28a	本棚	図書室5	○		針葉樹合板OSCL	1785	550	550		1				
A-28b	本棚	図書室5	○		針葉樹合板OSCL	3085	550	550		1				
A-28c	本棚	図書室5	○		針葉樹合板OSCL	3885	550	550		1				
A-28d	本棚	図書室5	○		針葉樹合板OSCL	3350	550	550		1				
A-28e	本棚	図書室5	○		針葉樹合板OSCL	2945	550	550		3				
A-28f	本棚	図書室5	○		針葉樹合板OSCL	1945	550	550		1				
A-28g	本棚	図書室5	○		針葉樹合板OSCL	4650	550	550		1				
A-28h	本棚	図書室5	○		針葉樹合板OSCL	1885	550	550		1				
A-29	本棚	図書室5	○		針葉樹合板OSCL	1200	550	1050		2				
A-30	本棚	図書室5	○		針葉樹合板OSCL	11565	560	2700		1				
A-31	本棚	図書室5	○		針葉樹合板OSCL	φ600		1710		3				
B-1	展示棚	廊下14	○		針葉樹合板OSCL	φ1200		900		3				
B-2	展示棚	図書室5	○		針葉樹合板OSCL	φ900		2700		1				
B-3	展示棚	廊下2、オープンスペース5	○		針葉樹合板OSCL	φ1000		2500		3				
C-1	収納棚	ミュージックルーム		○	ポリ合板	1800	600	1900	3					
C-2	収納棚	ミュージックルーム		○	ポリ合板	900	600	1900	3					
C-3a	収納棚	ミュージックルーム		○	ポリ合板	1800	300	1900	1					
C-3b	収納棚	クラフトルーム		○	ポリ合板	1900	600	1900			2			
C-3c	収納棚	クラフトルーム		○	ポリ合板	1935	450	1900			2			
C-3d	収納棚	学童		○	ポリ合板	1880	400	1900		3				
C-3e	収納棚	ミュージックルーム		○	ポリ合板	900	300	1900	1					
C-3f	収納棚	学童		○	ポリ合板	940	400	1900		1				
C-4a	薬品棚	理科室		○	ポリ合板	1830	600	1900		3				
C-4b	薬品棚	薬品保管庫		○	ポリ合板	2000	450	1900		1				
C-4c	薬品棚	理科準備室		○	ポリ合板	1500	450	1900		5				
C-5a	収納カウンター	会議室		○	ポリ合板	2650	280	900		1				
C-5b	収納カウンター	休憩コーナー		○	ポリ合板	2400	400	900		1				
C-6	収納カウンター	学校職員室		○	ポリ合板	3090	600	900		1				
C-7a	収納カウンター	休憩コーナー		○	ポリ合板	3600	400	900		1				
C-7b	収納カウンター	教育支援センター		○	ポリ合板	3540	400	900		1				
C-8	収納カウンター	校長室		○	ポリ合板	4550	330	900		1				
C-9	収納棚	多目的室2		○	ポリ合板	4550	550	2700	1					
C-10	扉付洗面カウンター	校長室		○	ポリ合板	910	600	2500		1				
C-11	ロッカー	校長室		○	ポリ合板	910	600	2500		1				
C-12	収納棚	校長室		○	ポリ合板	910	600	2500		3				
C-13	収納(薬品)棚	保健室		○	ポリ合板	900	450	2500		1				
C-14	収納棚	保健室		○	ポリ合板	1800	450	2500		1				
C-15a	棚	ゴミ庫前室、ゴミ庫	○		構造用合板	2700	500	1900		3				
C-15b	棚	用務員室、屋外倉庫	○		構造用合板	1800	550	1900					3	
C-15c	棚	防災倉庫	○		構造用合板	2700	400	1900		2				
C-15d	棚	防災倉庫	○		構造用合板	3600	400	1900		8				
C-15e	棚	防災倉庫	○		構造用合板	4500	400	1900		2				
C-16	掃除道具コーナー	廊下12	○	○	シナランバーOSCL	6060	735	2700		1				

符号	名称	室名	造作	家具	仕様	寸法 W	寸法 D	寸法 H	数量 線1	数量 線2	数量 線2-1	数量 線2-2	数量 線3	備考
C-17	掃除道具コーナー	オープンスペース6	○	○	シナランバーOSCL	3830	600	2500		1				
D-1	下足箱	靴置場		○	ポリ合板、針葉樹合板OSCL	7875	350	1660		2				
D-2	下足箱	学童	○		ポリ合板、針葉樹合板OSCL	3600	350	1020		1				
D-3	下足箱	教育委員会更衣室		○	ポリ合板、針葉樹合板OSCL	1300	350	860	2					
D-4a	下足箱	廊下5		○	ポリ合板、針葉樹合板OSCL	1940	350	2060					1	
D-4b	下足箱	廊下5		○	ポリ合板、針葉樹合板OSCL	1430	350	2060					1	
E-1	普通教室(1～4年)収納	1～4普通教室(1～4年)	○	○	シナランバーOSCL	6740	530	2100				4		
E-2	コート掛け置場	普通教室(1～4年)	○	○	シナランバーOSCL	1650	600	2100				4		
E-3	流し台スペース	普通教室(1～4年)	○	○	シナランバーOSCL	1800	600	2100				4		
E-4a	鞄収納	普通教室(1～4年)		○	シナランバーOSCL	2000	450	1260		3				
E-4b	鞄収納	普通教室(1～4年)		○	シナランバーOSCL	3225	450	1260		1				
E-5	掃除用具庫	多目的教室1		○	シナランバーOSCL	600	600	1900				1		
E-6	鞄収納、コート掛け	多目的教室1		○	シナランバーOSCL	2295	600	1900				1		
E-7a	収納	多目的教室1		○	シナランバーOSCL	1500	450	1900				1		
E-7b	収納	多目的教室1		○	シナランバーOSCL	1500	450	1900				1		
E-8a	普通教室(5～7年)収納	普通教室(5～7年)	○	○	シナランバーOSCL	7640	450	2500		5				
E-8b	普通教室(5～7年)収納	普通教室(5～7年)	○	○	シナランバーOSCL	7640	450	2500		2				
E-9	鞄収納	普通教室(5～7年)		○	シナランバーOSCL	1284	500	1344		6				
E-10	コート掛け	普通教室(5～10年)		○	シナランバーOSCL	1500	600	1344		3				
E-11	多目的教室3、4収納	多目的教室3、4	○	○	シナランバーOSCL	7520	450/600	2500		2				
E-12	多目的教室収納	多目的教室5	○	○	シナランバーOSCL	5395	450/600	2500		1				
E-13	収納	普通教室(8,9年)		○	シナランバーOSCL	1565	425	2700			2			
E-14	コート掛け	普通教室(8,9年)		○	シナランバーOSCL	1350	450	1344			2			
E-15	鞄収納	普通教室(8,9年)		○	シナランバーOSCL	2015	550	1344			2			
E-16	鞄収納、コート掛け	多目的教室2		○	シナランバーOSCL	1000	650	2700			1			
J-1	カウンター	受付カウンター		○	針葉樹合板OSCL	430+^4555+2970	600	750	1					
J-2	カフェカウンター	カフェコーナー		○	針葉樹合板OSCL、SUS	5060	4810	900	1					
J-3	カウンター	学校職員室		○	針葉樹合板OSCL	1100+^3300+715	600	900		1				
K-1	調理台	調理実習コーナー		○	メラミン化粧板貼り(下地ランバーコア)	4500	700	800	1					
K-2	クラフト台	クラフトルーム		○	集成材、OSCL	1800	900	800			6			
K-3	生徒用実験台	理科室		○	SUS	1800	900	700		4				
K-4a	教師用実験台	理科室		○	SUS	1800	900	800		1				
K-4b	教師用実験台	理科準備室		○	メラミン化粧板貼り(下地ランバーコア)	1800	900	800		1				
K-5	配膳台	調理実習コーナー		○	メラミン化粧板貼り(下地ランバーコア)	2000	600	540	1					
L-1a	壁付作業台	クラフトルーム		○	SUS	2880	500	750			1			
L-1b	壁付作業台	理科室		○	SUS	2110	750	750			2			
L-2a	壁付作業台	クラフト準備室		○	集成材、OSCL	2050	600	700			1			
L-2b	壁付作業台	FABスペース		○	集成材、OSCL	2050	600	700			1			
L-2c	壁付作業台	FABスペース		○	集成材、OSCL	1980	600	700			1			
L-2d	壁付作業台	FABスペース		○	集成材、OSCL	6895	600	700			1			
L-2e	壁付作業台	FABスペース		○	集成材、OSCL	4230	600	700			1			
L-2f	壁付作業台	保健室、多目的教室5		○	シナ合板OSCL	3570	365	700			3			
L-2g	壁付作業台	保健室、5～7年教室、 多目的教室3,4		○	シナ合板OSCL	3770	365	700			10			
L-3a	壁付作業台	カフェコーナー		○	針葉樹合板OSCL	3330	500	700	1					
L-3b	壁付作業台	カフェコーナー		○	針葉樹合板OSCL	4690	500	700	1					
L-4	壁付作業台	オープンスペース4		○	針葉樹合板OSCL	1405+^1350+745	450	700		1				
L-5	壁付作業台	オープンスペース6		○	針葉樹合板OSCL	2687+^1970	450	700		1				
N-1	テーブル	図書室5		○	針葉樹合板OSCL	φ900		700		5				
N-2	テーブル	図書室5		○	針葉樹合板OSCL	φ1200		700		2				
N-3	テーブル	廊下12		○	針葉樹合板OSCL	φ1500		700		2				
O-1a	ベンチ	調理実習コーナー	○		針葉樹合板OSCL	4015	655	400	1					
O-1b	ベンチ	ランチルーム	○		針葉樹合板OSCL	7430	700	400	1					
O-1c	ベンチ	オープンスペース1,2	○		シナ合板OSCL	3770	365	400		2				
O-1d	ベンチ	階段4	○		シナ合板OSCL	3330	450	400		1				
O-2a	ベンチ	廊下6	○		シナ合板OSCL	2720	500	400		3				
O-2b	ベンチ	廊下6	○		シナ合板OSCL	3170	500	400		1				
O-2c	ベンチ	廊下6	○		シナ合板OSCL	3080	500	400		1				
O-2d	ベンチ	普通教室(1～4年)	○		シナ合板OSCL	4040	500	400				5		
O-3	ベンチ	ホール	○		シナ合板OSCL	24540	600	450					1	
O-4	ベンチ	ホール	○		シナ合板OSCL	3085	600	450		2				
O-5	ベンチ	オープンスペース7	○		シナ合板OSCL	2185	450	400			2			
O-6	ベンチ	図書室5	○		針葉樹合板OSCL	φ1800		400		1				
O-7a	ベンチ	廊下12		○	針葉樹合板OSCL	^4950	550	1000		1				
O-7b	ベンチ	廊下12		○	シナ合板OSCL	^3730	550	1000		1				
O-8	ベンチ	オープンスペース5	○		シナ合板OSCL	別図				1				
P-1	ボックスシート	ランチルーム		○	針葉樹合板OSCL	10600	1200	1200	1					
P-2	ステージ	ミュージックルーム	○		VS	1800	750	200	1					
P-3	コート掛け	受付カウンター		○		4150			1					

着工	. .	. .	
検工	. .	. .	
監理		. .	
		. .	
施工		. .	
		. .	

勝矢 武之 一級建築士
岩村 友恵 一級建築士
頭井 秀和 一級建築士
小林 哲也
濱口 芳郎 一級建築士

日建設計

2024.08.30 検図者：竹内 錦

(仮称)人生100年の学びの拠点
中頃別学園整備工事

家具リスト

(通し番号107)
11－23

No. J－221730－C

*17.01.01発行 仕様書委員会 作成

780×670

01 2階平面図（見下げ） A1:1/300

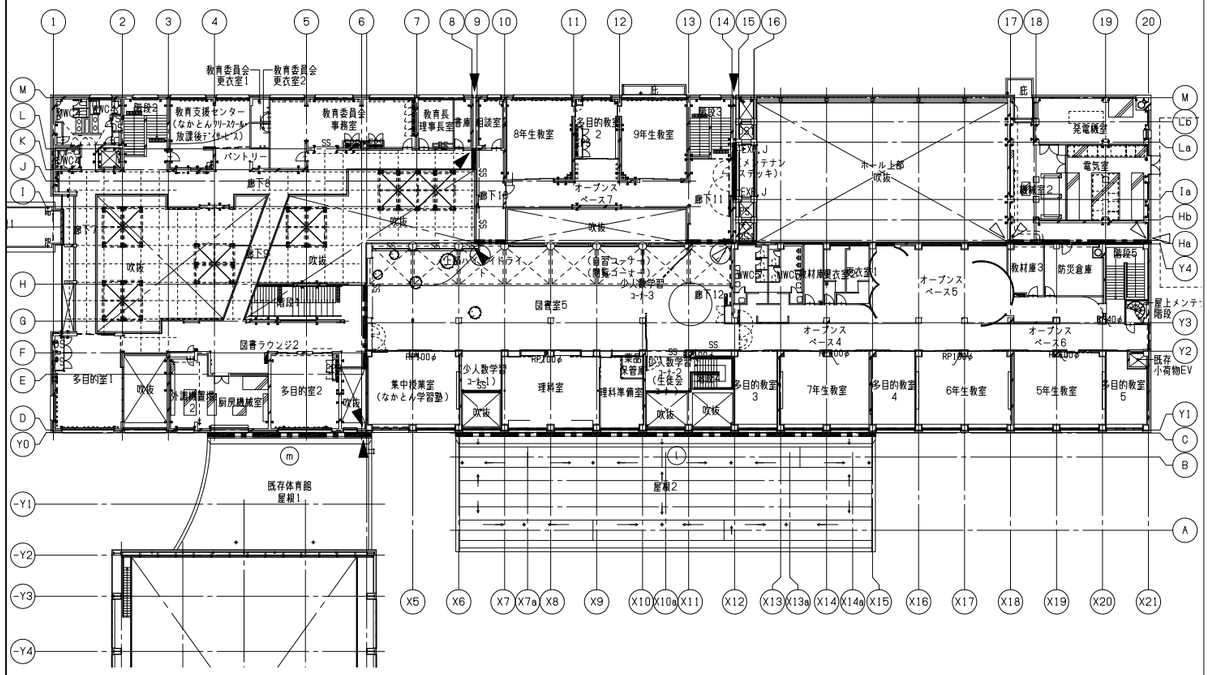

02 2階天井伏図（見上げ） A1:1/300

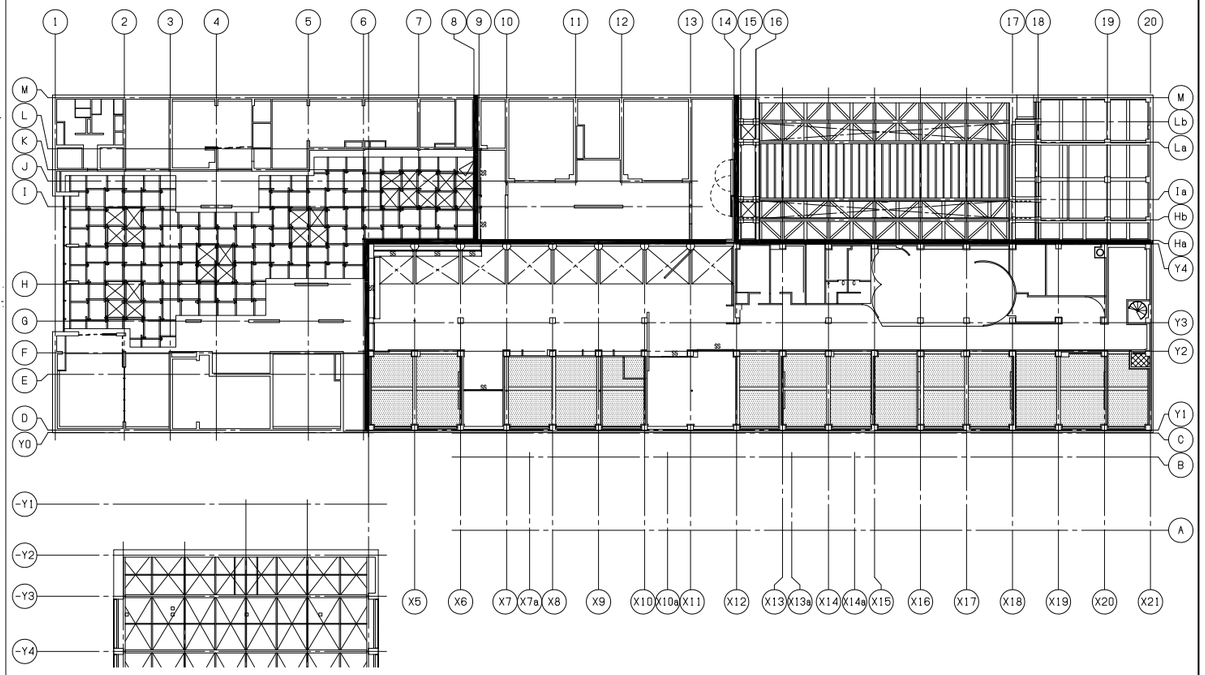

03 1階平面図（見下げ） A1:1/300

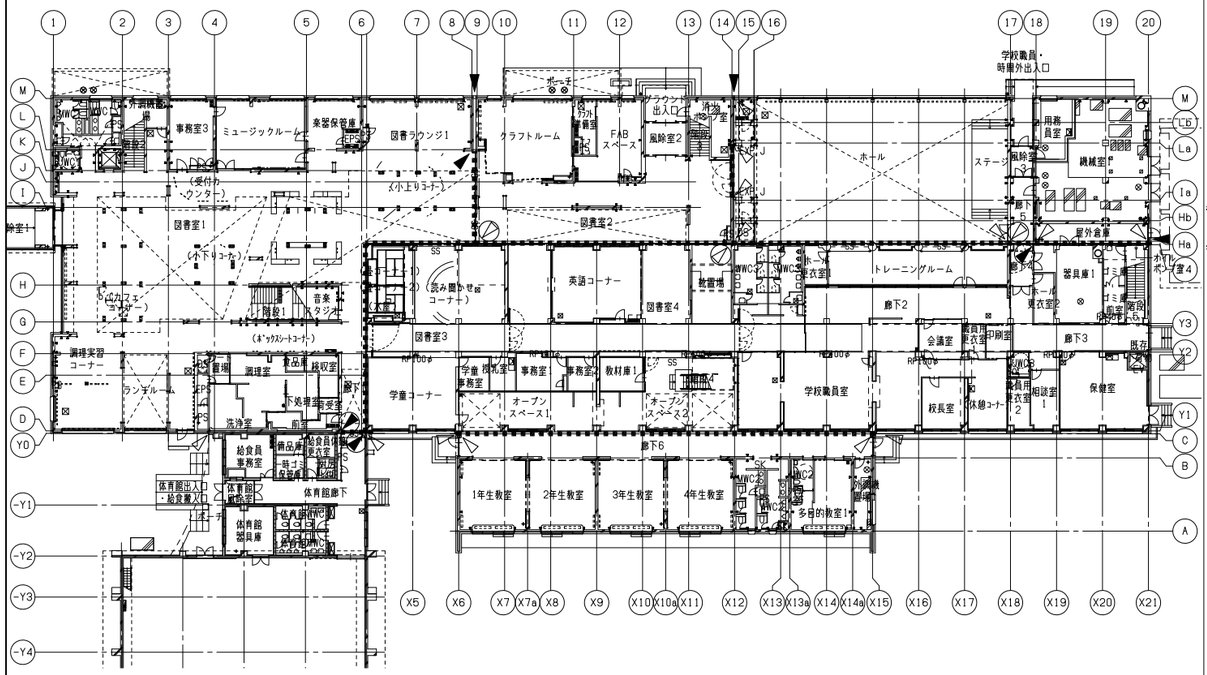

04 1階天井伏図（見上げ） A1:1/300

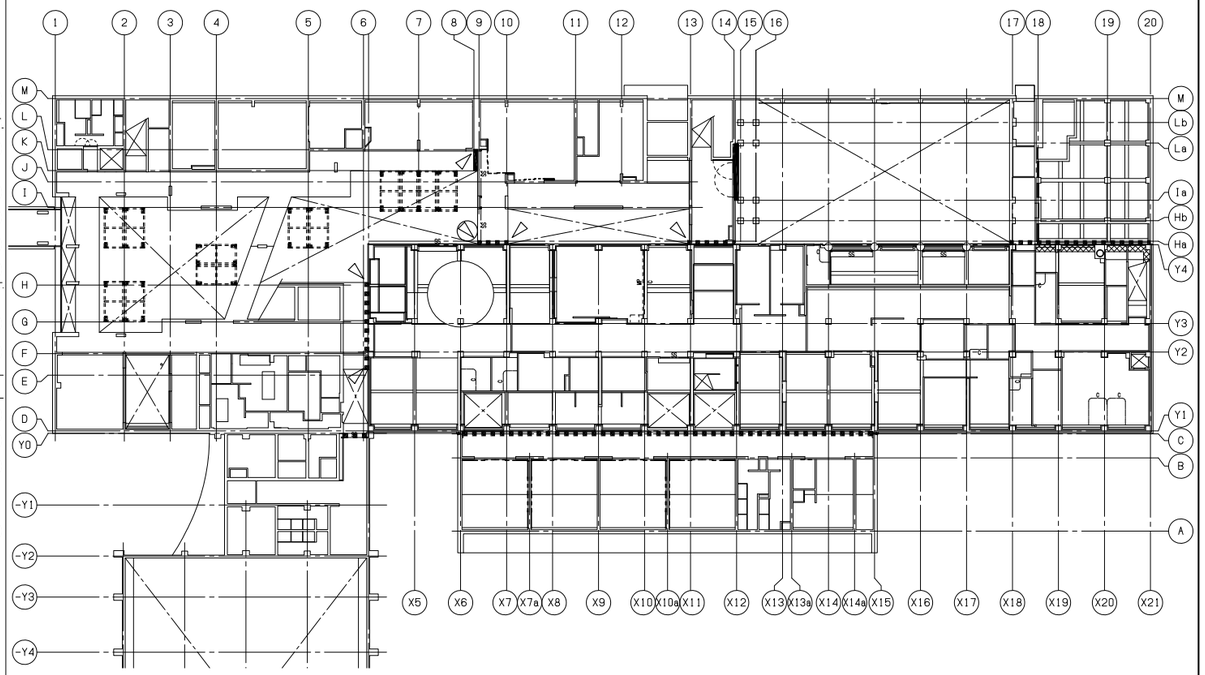

海工			
検工			
監理			
施工			

勝矢 武之 一級建築士
岩村 友惠 一級建築士
頭井 秀和 一級建築士
小林 哲也
濱口 芳郎 一級建築士

日建設計

2024.08.30 検図者：竹内 跡

（仮称）人生100年の学びの拠点
中頃別学園整備工事

EXP.ジョイント詳細図（1） A1:1/300

（通し番号108）
12－1

No. J－221730－C

780X570

12-1.2_EXP.J詳細図 11208 24.09.13 [A1 1:1]

01 塔屋階平面図（見下げ） A1:1/300

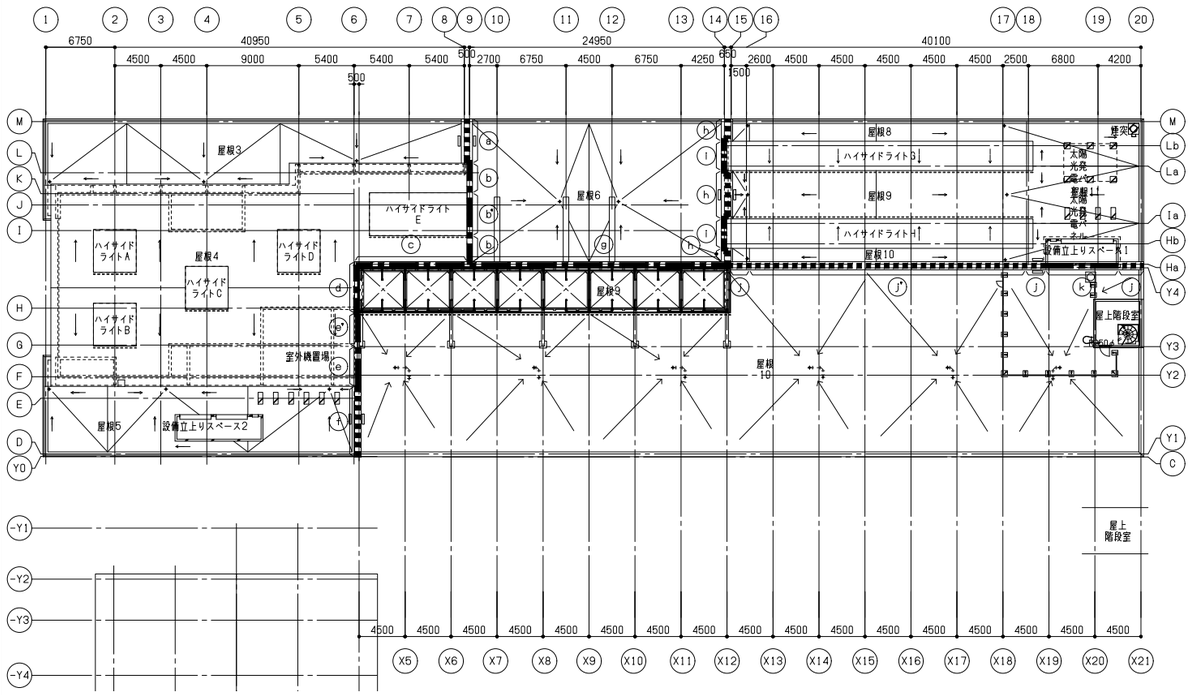

02 凡例、EXP.Jカバー種別

	符号	タイプ	クリアランス	仕様		
外部		外壁＋外壁 ㋑	W100	熱可塑性エラストマーEXP.Jカバー既製品、耐火、断熱仕様		
		外壁コーナー ㋐ ㋒	W100	熱可塑性エラストマーEXP.Jカバー既製品、耐火、断熱仕様		
		屋根＋屋根	W100	アルミ製EXP.Jカバー既製品、耐火、断熱仕様	笠木カバーW寸法（mm）	
					ⓐ	970
					ⓕ	815
					ⓗ	720
					ⓙ	535
		屋根＋外壁	W100	アルミ製EXP.Jカバー既製品、耐火、断熱仕様	笠木カバーW寸法（mm）	
					ⓑ	465
					ⓒ	410
					ⓓ	475
					ⓔ	420
					ⓖ	550
					ⓘ	485
					ⓚ	420
					ⓜ	420
					ⓛ	420
内部（見下げ）		内壁＋内壁 ⑦	W100	熱可塑性エラストマーEXP.Jカバー既製品、アルミアングル見切		
		内壁コーナー ⑧	W100	熱可塑性エラストマーEXP.Jカバー既製品、アルミアングル見切		
		内壁＋内壁 ③	W100	熱可塑性エラストマーEXP.Jカバー既製品、アルミアングル見切、耐火仕様		
		内壁コーナー ④	W100	熱可塑性エラストマーEXP.Jカバー既製品、アルミアングル見切、耐火仕様		
		床＋床 ⓪	W20	れき青質目地板t20を躯体面に打込み ＋ 仕上継ぎ目シーリングW20		
		床＋床 ①	W100	熱可塑性エラストマーEXP.Jカバー既製品		
		床コーナー ②	W100	熱可塑性エラストマーEXP.Jカバー既製品		
内部（見上げ）		内壁コーナー	W100	熱可塑性エラストマーEXP.Jカバー既製品、アルミアングル見切		
		天井コーナー ⑤	W100	熱可塑性エラストマーEXP.Jカバー既製品、アルミアングル見切		
		天井＋天井 ⑥	W100	熱可塑性エラストマーEXP.Jカバー既製品、アルミアングル見切		

03 EXP.Jカバーアクソメ図 A1:1/200

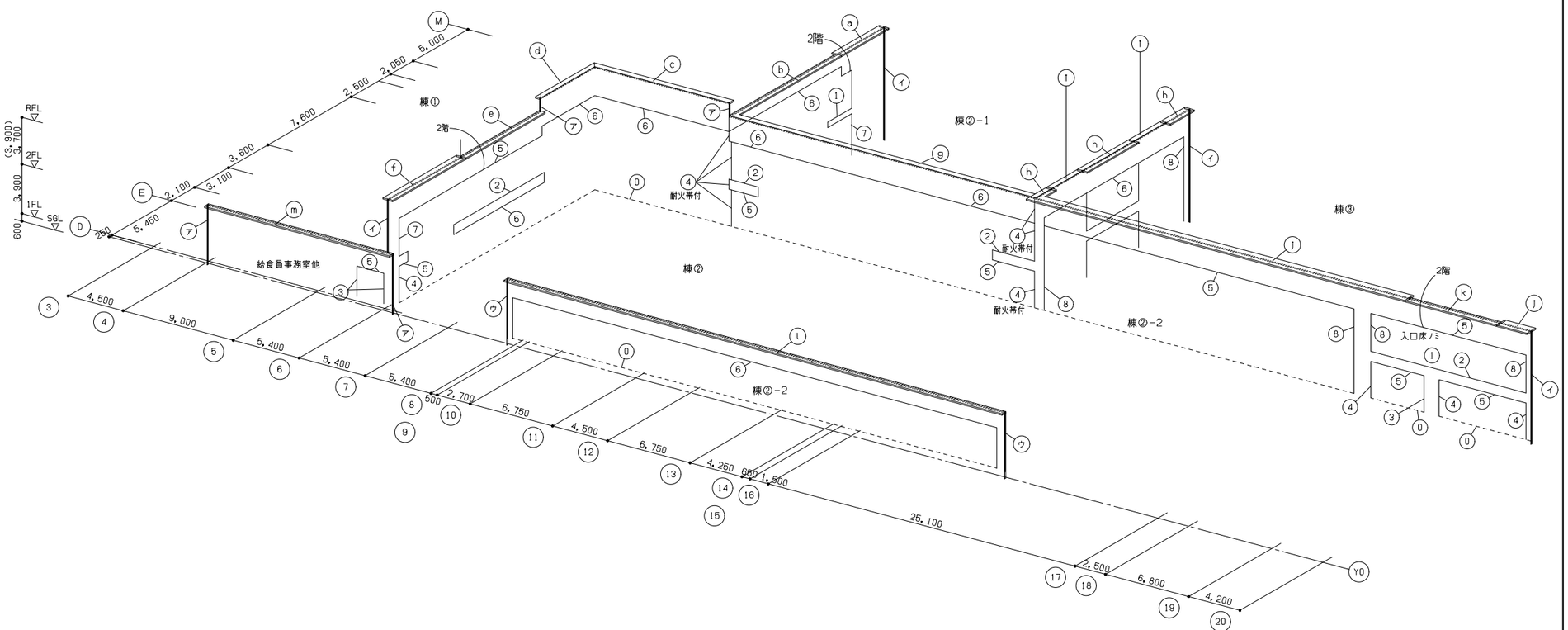

看工	. .	. .	
現工	. .	. .	
監理		. .	
		. .	
施工		. .	

勝矢 武之 一級建築士
岩村 友惠 一級建築士
頃井 秀和 一級建築士
小林 哲也
廣口 芳郎 一級建築士

日建設計

2024.08.30 検図者：竹内 跡

（仮称）人生100年の学びの拠点
中頃別学園整備工事

EXP.ジョイント詳細図（2） A1:1/300

（通し番号109）
12－ 2

No. J－221730－C

780×670

12-1.2_EXP.J詳細図 11208 24.09.13 [A1 1:1]

01 エレベーター仕様

エレベーター仕様

基本仕様	号機名	NO.1
	型式	機械室レス P-11-C045
	用途	乗用兼車いす用
	定格積載質量/定員	750kg/11人乗
	定格速度	45m/min
	運転方式	乗合全自動方式
	制御方式	インバータ制御方式
	停止階	2箇所(1,2 階)
	かご寸法	間口1400mm 奥行1350mm 天井高さ2300mm
	出入口寸法	幅900mm 高さ2100mm
	戸型式	2枚戸中央開き
	電動機	AC 3.5kW
	動力用電源	AC 3φ 200V 50Hz
	照明用電源	AC 1φ 100V 50Hz
	連絡装置設置場所	同時通話式インターホン 設置場所：職員室
	監視装置	遠隔監視装置
管制運転	地震	有り(P波およびS波感知)(リスタート機能付)
	火災	有り(火報と連動した接点による自動式)
	停電	有り
	自家発	無し
乗場仕様	三方枠	1,2階 小枠 鋼板塗装仕上
	乗場戸	1,2階 鋼板塗装仕上
	幕板	1,2階 無し
	敷居	1,2階 ステンレスヘアライン仕上
	ホールランタン	1,2階 無し
	インジケーター	1,2階 縦型デジタル表示 カバー：ステンレスヘアライン仕上
	ホールボタン	1,2階 押しボタン、インジケーターに組込
かご仕様	天井	標準型一重天井
	前側板	ステンレスヘアライン仕上
	側板	化粧鋼板
	戸	化粧鋼板
	出入口上部	ステンレスヘアライン仕上
	床	樹脂タイル(2T)
	幅木	ステンレスヘアライン仕上
	敷居	ステンレスヘアライン仕上
	操作盤 ボタン	押しボタン
	操作盤 カバー	ステンレスヘアライン仕上
	インジケーター	カラー液晶表示またはデジタル表示
	車いす用操作盤 ボタン	押しボタン
	車いす用操作盤 カバー	ステンレスヘアライン仕上
	鏡	ステンレス製
	ハンドレール	ステンレスパイプ：ステンレスヘアライン仕上
監視盤		無し
耐震クラス		A14

特記仕様	NO.1
	昇降機技術基準の解説 2016年版対応
	音声案内装置付(緊急時4ヵ国語)
	防振対策付
	点字注意銘板付(縦型)
	車いす仕様付
	視覚障がい者仕様付(全ての操作盤と乗場ボタンに点字銘板付)
	運転休止スイッチ(1階に取付)
	フェッシャプレート付
	出入口幅900mm、かご天井高さ2300mm
	車いす呼び戸開き時間延長、一般呼び戸開き時間延長
	発音式ボタン(かご)、非常放送・一般放送用スピーカー付(かご天井上)
	スピーカー用音量調整つまみを操作盤内に内蔵
	かご内荷摺り(ステンレスヘアライン仕上、床からH=300mm)
	かご側板保護マット(高さ：床面から1800mm)付、かご床マット付
	警報ブザーをかご上に取付
	非常ボタン連動 無電圧接点支給
	公共建築工事標準仕様書(H31)適用
	4mレール使用
	戸開時お知らせ機能付き多光軸ドアセンサー付
	乗場側利用者検知機能付、かご戸袋引き込まれ低減機能付
	かご内空気清浄機付
	戸開き時間延長ボタン付
	低行程対応(標準)
	ピット冠水時退避運転(基本仕様)

電気設備

号機名	NO.1			
動力用電源	AC 3φ 200V 50Hz 14mm²×1回路(CV)/台			
	線サイズ(mm²)	8	14	22
	最大引込距離(m)	74	128	196
	MCB容量	40A/台		
	トランス容量	4kVA/台		
	起動KVA	14kVA/台		
照明用電源	AC 1φ 100V 50Hz 5.5mm²×1回路/台			
アース線	3.5mm²(D種)/台			
インターホン用配管配線	FCPEVO.9-5P/台(200mまで)			
リモートメンテナンス用配管配線(電話線)	CPEVO.9-1P、配管サイズφ25/台 (MDF～昇降路間)			
ピット点検用コンセント	AC100V 1.5kVA以上×1個/台 (最下階FL+200の出入口付近に設置)			
インターホン連動用の無電圧a接点支給及び配管配線	印加電圧DC48V 接点容量0.1A以下			
火災報知信号無電圧a接点支給及び配管配線	印加電圧DC24V 接点容量1A以上/台			
一般警報非常放送用スピーカー用配管配線	HP1.2-3P/台			
注意事項	上記の配管配線はエレベーター制御盤から各設備ならびに機器の設置場所まで引込み 上記の配管配線はエレベーターの着工前までに本設配線で引込み			

02 昇降路平面図

A1:1/50

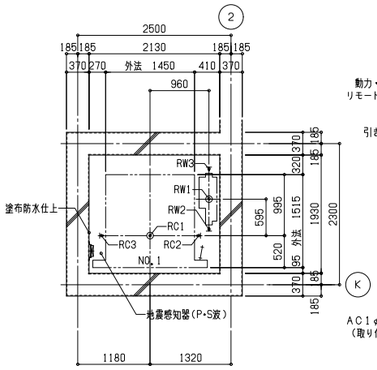

ピット平面図

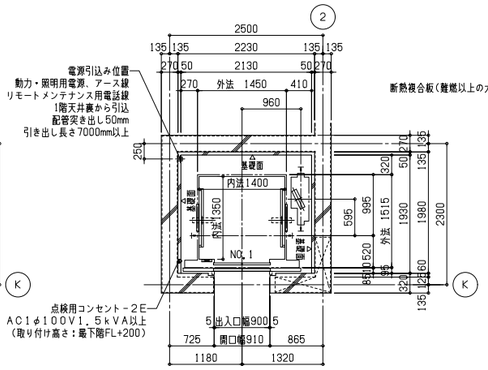

1階 昇降路平面図

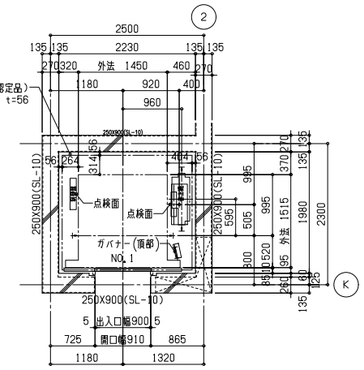

2階 昇降路平面図

ピット反力値(N)

	短期荷重		長期荷重			
号機名	RC1	RW1	RC2	RC3	RW2	RW3
NO.1	89000	74500	6000	26000	40000	29000

03 昇降路断面図

A1:1/50

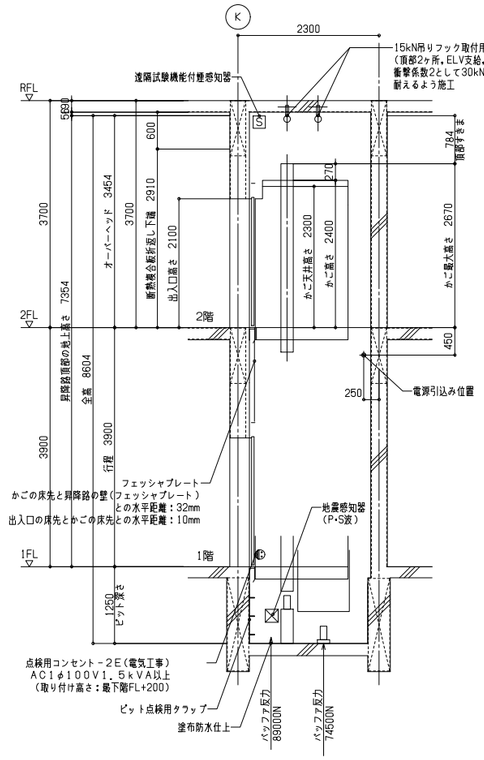

04 エレベーターホール展開図

A1:1/50

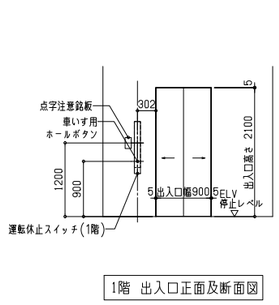

1階 出入口正面及断面図

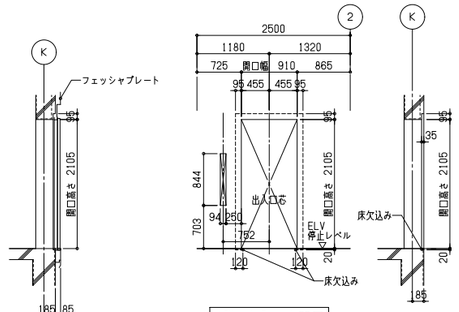

1階 出入口穴明図

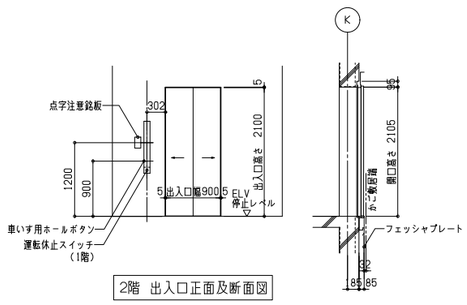

2階 出入口正面及断面図

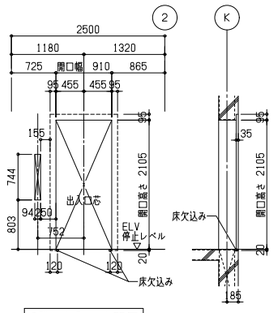

2階 出入口穴明図

05 エレベーターかご展開図・天井伏図

A1:1/50

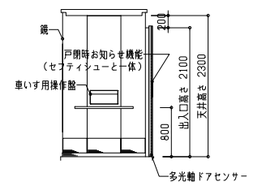

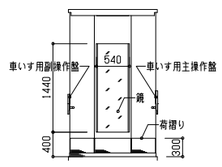

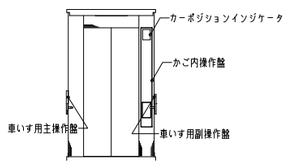

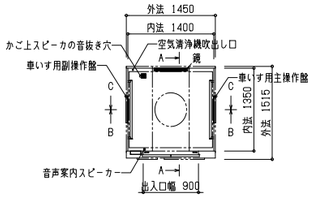

天井伏図

着工	. .	. .	
検工	. .	. .	
監理		. .	
		. .	
施工		. .	
		. .	

[01エレベーター仕様]以外は参考とする。
図示された寸法、荷重等の数値は設計段階での内容であるため、工事に際しては、
工事を行う昇降機設備製造者およびその他の施行者間で相互確認のうえで決定する。

勝矢 武之 一級建築士
岩村 友恵 一級建築士
頭井 秀和 一級建築士
小林 哲也
濱口 芳郎 一級建築士

日建設計

2024.08.30 検図者：竹内 錦

(仮称)人生100年の学びの拠点
中頃別学園整備工事

昇降機設備図 A1:1/50

(通し番号110)
12－3

No. J－221730－C

780×570

01 2階サイン案内図 A1:1/200

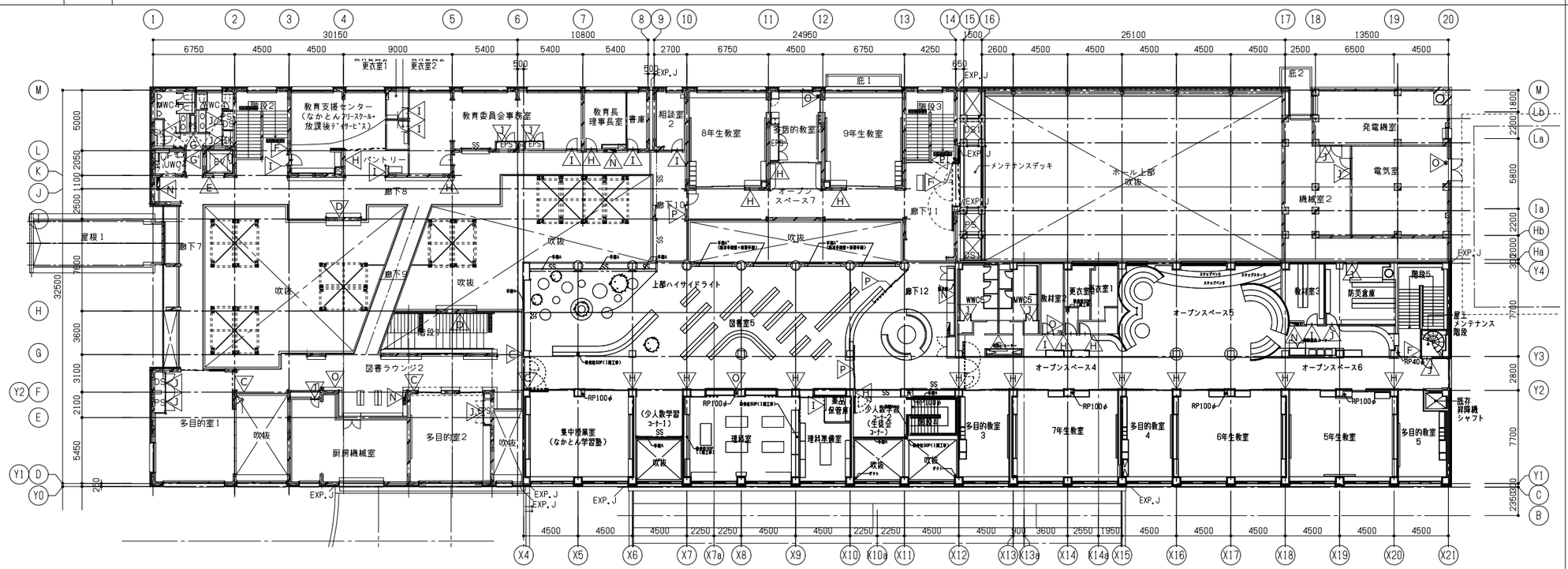

03 塔屋階サイン案内図

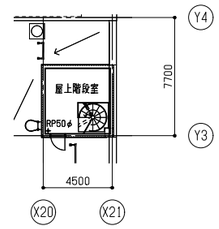

02 1階サイン案内図 A1:1/200

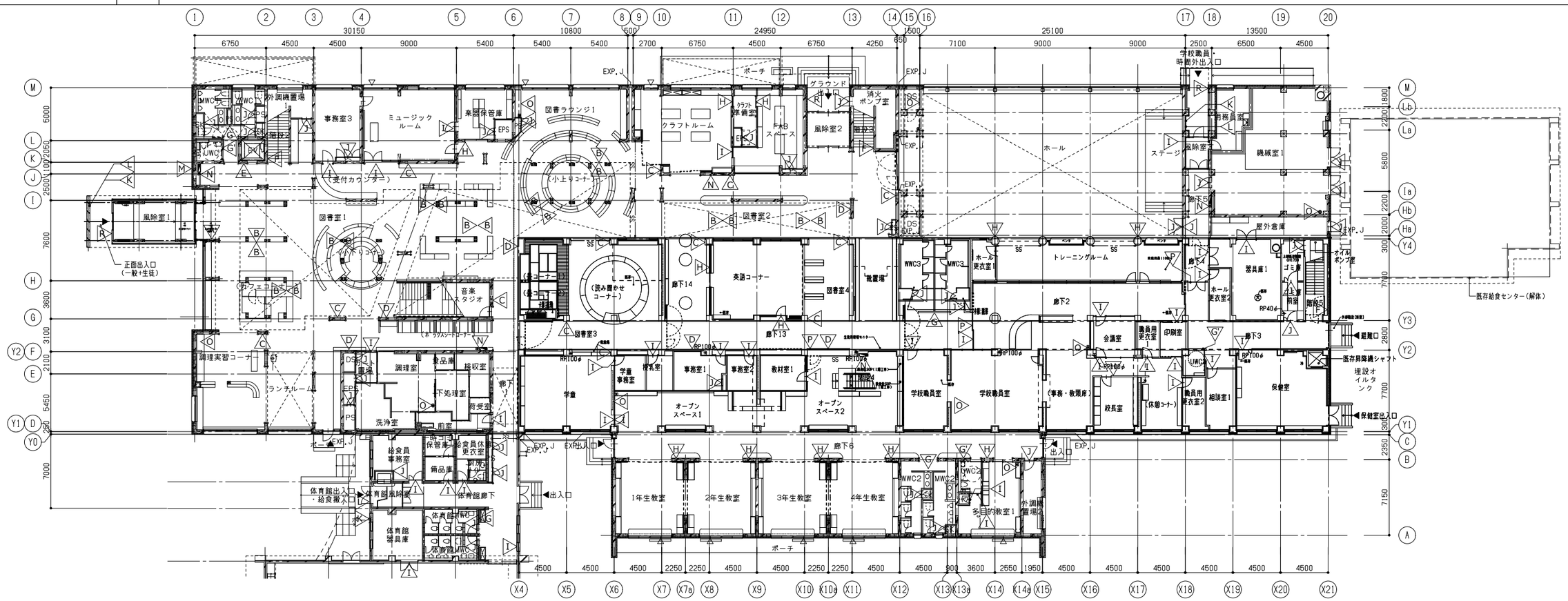

着工	. .	. .	
竣工	. .	. .	
監理		. .	
施工		. .	

勝矢 武之 一級建築士
岩村 友恵 一級建築士
頭井 秀和 一級建築士
小林 哲也
濱口 芳郎 一級建築士

日建設計

2024.08.30 検図者：竹内 跡

（仮称）人生100年の学びの拠点
中頃別学園整備工事

サイン案内図 A1:1/200

（通し番号111）
13－ 1

No. J－221730－C

78×570

13-1_サイン案内図 11208 24.09.13 [A1 1:1]

	室名＼記号	A	B	C	D	E	F	G	G	H	I	J	K	L	M	N	O	P	R
増築1階	図書室1	1	6	1	3	1										1			
	カフェコーナー		2																
	小下りコーナー		2																
	小上がりコーナー		4																
	図書室2		4		1											1			
	事務室3										1	1							
	ミュージックルーム				1					1	2								
	楽器保管室											1							
	図書ラウンジ1											1					1		
	クラフトルーム				2						1								
	クラフト準備室									2		1							
	FABスペース											1							
	ホール				1						3						1		
	ランチルーム				1														
	調理実習コーナー																1		
	給食厨房名室									2	3						1		
	音楽スタジオ				1										1	1			
	1年生教室									1									
	2年生教室									1									
	3年生教室									1									
	4年生教室									1									
	多目的教室1									1									
	外調機置場1											1							
	外調機置場2											1							
	消火ポンプ室											1							
	WC1,2						2					5							1
	階段2,3					2													
	UWC1,2								1										
	廊下1,5,6																1		
	用務員室										1								
	屋外倉庫										1	1							
	機械室1											3					1		
	ﾎﾟｯｸｽｽﾍﾟｰｽｺｰﾅｰ															1			
	外部												1	2	1				3
	合計	1	18	7	4	1	2	2	1	8	8	23	1	2	1	4	5		3
増築2階	教育支援センター									1	1								
	パントリー									1									
	教育委員会更衣室										2								
	教育委員会事務室									1	1	2							
	教育長理事長室									1									
	書庫										1								
	相談室2										1								
	教室(8年生、9年生)									2									
	多目的教室2									1								1	
	多目的室1			1								2							
	多目的室2			1								1							
	オープンスペース7																		
	図書ラウンジ2										1						1	1	
	発電機室																		
	電気室																	1	
	機械室2										2								
	階段1,2,3			1		2													
	WC4						1				3								
	UWC4							1											
	廊下7~11			1	1												2		2
	EPS,PS																		
	合計	2	2	1	2	1	1	6	5	10							3	3	2
既存1階	図書室3																		
	読み聞かせコーナー		2																
	学童コーナー		1								1								
	学童事務室										1								
	英語コーナー		2							2									
	図書室4		1																
	授乳室										1								
	靴置場																		
	事務室1										1								
	事務室2										1	1							
	教材室1										1								
	オープンスペース1~2										1						1	1	
	トレーニングルーム									2									
	ホール更衣室1										1								
	ホール更衣室2										1								
	器具庫1										1								
	学校職員室1										1							1	
	学校職員室2										1								
	会議室									2									
	校長室									1									
	休憩コーナー										1								
	職員用更衣室1										1								
	職員用更衣室2										1								
	印刷室										1								
	ゴミ庫											1							
	ゴミ庫前室											1							
	オイルポンプ室											1							
	相談室1										1								
	保健室										1								

	室名＼記号	A	B	C	D	E	F	G	G	H	I	J	K	L	M	N	O	P	R
	階段4,5							1											
	WC3								1			3							
	UWC3									1									
	廊下2~4																		
	廊下13,14					2													3
	EPS,PS																		
	合計	6	2		1	1	1	5	2	0	7				1	2	3		
既存体育館1階	体育館廊下										1	2							
	給食事務室										1	1							
	一時ゴミ保管庫																		
	備品庫										1								
	給食員休憩更衣室										1								
	厨房トイレ																		
	体育館器具庫										1								
	体育館WWC								1			1							
	体育館MWC											1							
	外部												1	1					
	合計							1			5	5	1	1					
既存2階	図書室5			1															2
	集中授業室(なかとん学習塾)			1															
	少人数学習コーナー1										1								
	少人数学習コーナー2										1								
	理科室											1						1	
	理科準備室										1								
	薬品保管庫											1							
	教材室2											1						1	
	更衣室1										1								
	更衣室2										1								
	オープンスペース4~6																	1	
	教材室3											1							
	防災倉庫												1						
	多目的教室3										1								
	多目的教室4										1								
	多目的教室5										1								
	5年生教室										1								
	6年生教室										1								
	7年生教室										1								
	WWC5							1				1							
	MWC5											2							
	廊下12																1		
	階段5							1											
	屋上メンテナンス階段																		
	合計		2		1	1		1	2	3	4				2	2	2		

サイン共通事項

1部　共通事項

11.1.1 一般事項

a.本章は、建築物室内外及び敷地内に設置する各種案内板、室名表示等のサイン、移動式サイン及び建築物に付設される屋外広告、電飾広告等の改修工事に適用する。

b.案内板、サイン等の本体が別途工事の場合であっても、該当する下地等に適用する。この場合、別途工事となる部分の下地材強度等の設計条件を、完成時の引継ぎ書類に明記する。

d.サイン取付けに必要な下地及びその補強工事は、本工事に含む。

e.サインは、所定の外力や建築物の変形、温度伸縮に対して破損、脱落、有害な振動等がなく、安全なものとする。

f.人が触れる可能性がある場所に設置するサインは、寄り掛りや座り等建築物の用途に応じた通常の使用に十分耐え得る強度を有し、使用時、不慮の衝突等の際の傷害防止に配慮する。

l.異種金属で構成される箇所では、適切な電位差腐食防止処理を行う。

11.1.2 基本要求品質

11.1.3 性能

a.荷重条件は、「工事概要書 2-2 構造設計条件」による。

b.耐震要求性能は、「工事概要書 2-3 総合耐震クライテリア」によるほか、設計用地震力及び設計用風圧力に対して倒壊、脱落及び破損等がないものとする。

c.上記以外の性能値は、設計図書によるほか、定めのない規定は建築基準法ほか、関連法令、日本建築学会制定各種指針の規定及び日本建築センター「建築設備耐震設計・施工指針」の各最新版に準拠する。

11.1.4 見本等

a.仕上材は、工事に先立ち見本を提出して、監理者の承認を受ける。

b.設計図書に基づき、現場実測による確認のうえ、必要な製作図、施工図を作成し、監理者の承認を受ける。製作図は、11.4.2b版下原稿の内容を反映させたものとする。

c.実物見本、モックアップ等の製作及び取付は、次による。

・次により製作する

⊙実物見本　　(設計図による　)

・モックアップ　(設計図による　)

11.1.5 その他

d.サインの取付け位置を示した配置図と姿、仕様等の一覧表及び数量表を作成し、監理者の承認を受ける。監理者の指示がある場合には、壁面への取り付け高さ、位置、大きさ、視認性に関連する周辺設備類を明示した展開図を作成する。図面上検討した取り付け位置に障害物がないか、また視認性が適切であるかどうか事前に現場を確認する。監理者の指示がある場合、現場に11.4.2b版下原稿のコピー又は現物サンプルを貼り、視認性を確認する。

e.工事の施工、サインの使用開始等に必要な官公署その他への手続は、受注者が速やかに行う。

11.2.1 材料

b.主要な材料は、見本を提出し、色調も含めて監理者の承認を受ける。

d.金物はJIS規格のあるものはこれにより、その種類、材質、仕上げ、機構及びその他の仕様は、設計図による。設計図に記載がない場合は、サインの種別、大きさ及び重量等は、「工事概要書 2-2 構造設計条件」に適合したものを選定する。

e.使用材料の切断面、切削面及び切り抜き加工面の見え掛かり及び可触部は、手が触れても安全な研磨仕上げとする。

11.2.2 鋼材及び鋼板類

b.屋外部に用いる鋼材で設計図に記載なき場合は、JIS H 8641(溶融亜鉛めっき)HDZT63以上以上の表面処理を施す。

c.鋼板はJIS G 3302(溶融亜鉛めっき鋼板及び鋼帯)による表面処理溶融亜鉛めっき鋼板とし、設計図に記載なき場合は、屋内の場合Z18、屋外の場合Z27相当以上とする。

d.見え掛りとなる鋼材、鋼板類は、原則として塗装を施す。屋外の場合はふっ素樹脂焼付け塗装、屋内の場合はアクリル樹脂焼付け塗装又はポリエステル樹脂粉体塗装を標準とする。いずれも下地調整を入念に行い、下塗、中塗、上塗、仕上げ塗りの各工程間に、適切な研磨を施す。塗装の仕様は7章(塗装改修工事)による。

11.2.4 ステンレス

a.ステンレスの種別は、次による。

⊙SUS304　・SUS316　・SUS443J1　・

b.ステンレス表面仕上げは、次による。

⊙設計図による　　・バイブレーション仕上げ

・HL仕上げ（＃150程度）　・

c.ステンレス下地の塗装は焼付け塗装仕上げとし、内部ではアクリル樹脂焼付け塗装、外部ではふっ素樹脂焼付け塗装とする。

11.2.5 樹脂板

a.メタクリル樹脂板は、JIS K 6718とし、次による。

1)板材は、片面マット仕上げとする。

2)接着剤は、重合型接着剤を使用し、接着面に気泡、ゴミ等が入らないものとする。接着剤は F☆☆☆☆とする。

3)静電気防止処理を行う。

b.硬質塩化ビニル板は、JIS K 6745とする。

c.アクリル変成高衝撃塩化ビニル板の加工は、製造者の仕様による。

g.可触部となる樹脂板の切断面には、R加工を施す。

11.2.7 粘着シート

a.外部に用いるシート類は、十分な耐候性能(5年間の暴露に対して色の変化、ひび割れ、はがれ等を生じない)を有するものとする。

b.粘着剤付きプラスチック系壁紙

シート幅寸法から生ずる材料取りによる継目の位置及び目地処理方法は、監理者と協議して決定する。仕様は、次による。

1)下地処理は、製造者指定のプライマーを使用する。

2)経年変化を促進しないよう十分に引き伸ばし、ヘラ、ローラー等で圧着する。

3)圧着後常温で約24時間放置し、しわ、ひび割れ、はがれ、気泡等が発生しないことを確認する。

11.2.8 その他の材料及び工法

a.アンカーボルト位置等、サイン本体の取付け用部材との施工調整は、製作前に行う。

c.屋外に設置するサイン及び照明等設備類の取付け下地材は、ステンレス製とし、「工事概要書 2-2 構造設計条件」を満たし、十分な強度をもつ部材を見込む。

d.サイン撤去部の撤去跡補修については、周辺仕上げ同等材料により補修を行う。補修の範囲は必要な範囲とし、監理者と協議して決定する。

e.既存サインで残置して使用するサインについては、清掃を行う。清掃の範囲は清掃可能な範囲とし、監理者と協議して決定する。

11.3.1 工法

a.サインと取付け下地との調整又は壁面、床面へ取り付けるもの、吊り下げるもの、連続して並べるものについては、取付け調整代等も十分に考慮して製作し、取付けを行う。

b.ボルト、小ねじ、釘及び座金等の結合用材及び取付け用金物でアルミニウム等の軽金属と接触するものは、ステンレスとする。また必要に応じて十分な電位差腐食防止処理を施す。詳細は5.19.1による。

c.インサート、アンカーボルト、殺込みボルト、ドライブピン、座金、ねじ及び木ねじ等の離ねじを必要としないねじ等の取付け用副資材は、JIS規格品とし、その目的に応じた材質形状及び寸法のものとする。アンカー金物類は、24章アンカー金物取付け工事により、取付け箇所及び工法、施工条件等を十分考慮して選定する。

11.4.2 レイアウト図

b.版下原稿を用いたレイアウト図の作成は、原寸大又は2分の1縮小サイズとする。またフォントに関しては、サンプルを提示し、監理者の承認を受ける。

11.4.3 スクリーンプロセス

b.インキは、製造者の仕様により、印刷下地材との付着性能を確認したものとする。

c.インキの退色堅ろう度は、10年相当以上の暴露試験により性能が確認されたものとする。

11.4.6 箱文字

a.原稿に基づき指定された厚みの金属板を溶接又は帆付け制作し、表面仕上げは設計図による。設計図に記載のない場合は、監理者の指示による。

c.設計図に記載のない場合、金属板の厚みは1mm以上のステンレス板、真鍮板、銅板を使用し帆付けとする。

11.4.7 切り文字

a.原画に基づき指定した厚みの金属板、プラスチック板、アクリル板等をレーザーカットにて製作する。

b.表面仕上げは設計図による。設計図に記載のない場合は、監理者の指示による。

a.サインの維持管理方法をサインタイプ別に記載した図書を作成し、引渡し書類として提出する。

A　総合案内板　1/20

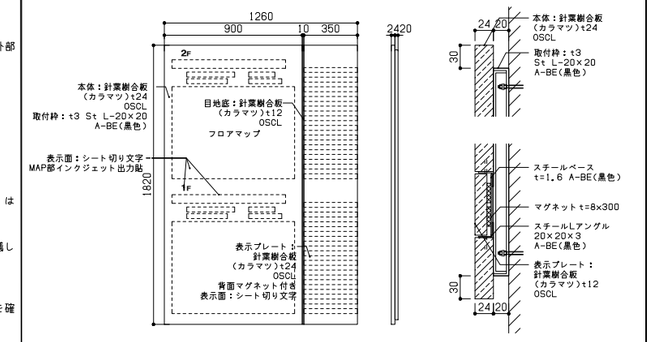

※書体・W寸法等は打ち合わせによる。

E　EVサイン　1/20

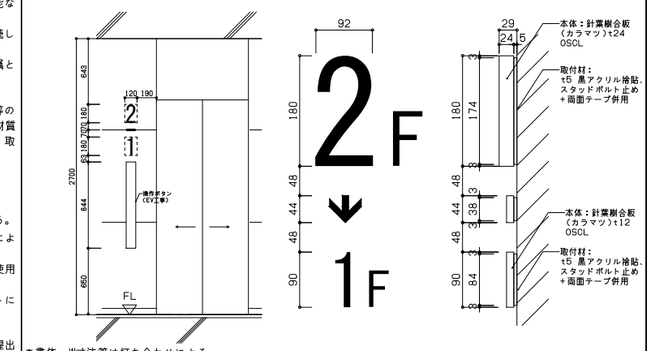

※書体・W寸法等は打ち合わせによる。

B　檜暖簾サイン　1/20

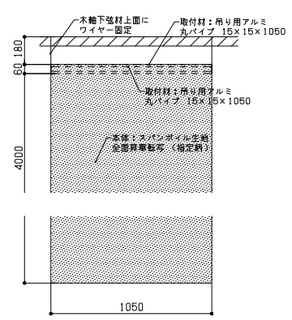

※書体・W寸法等は打ち合わせによる。

D　誘導サイン　1/20

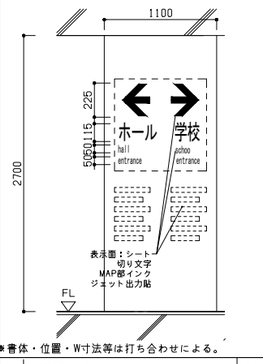

※書体・位置・W寸法等は打ち合わせによる。

F　階段サイン　1/20

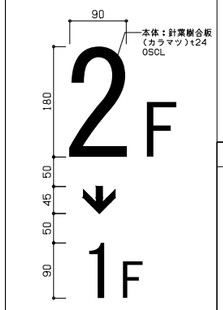

※書体・W寸法等は打ち合わせによる。

G　WCサイン　1/20

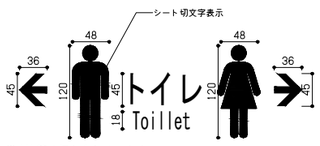

※書体・W寸法等は打ち合わせによる。

G*　WCサイン　1/20

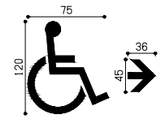

※書体・W寸法等は打ち合わせによる。

H　教室名サイン　1/20

※書体・W寸法等は打ち合わせによる。

I　管理室名サイン　1/20

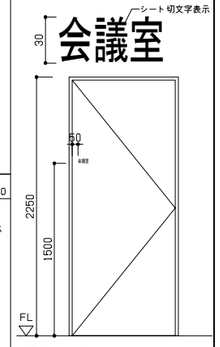

※書体・W寸法等は打ち合わせによる。

C　室名，案内サイン　1/20

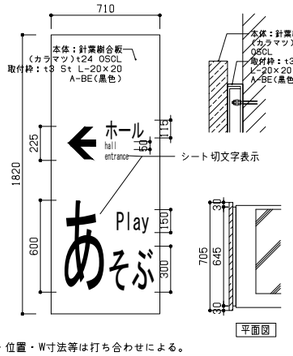

※書体・位置・W寸法等は打ち合わせによる。

J　機械室名サイン　1/20

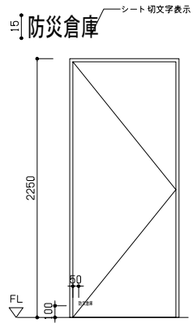

※書体・W寸法等は打ち合わせによる。

K　ポストサイン　1/20

※書体・W寸法等は打ち合わせによる。

L　インターホンサイン　1/20

※書体・W寸法等は打ち合わせによる。

M　校章　1/20

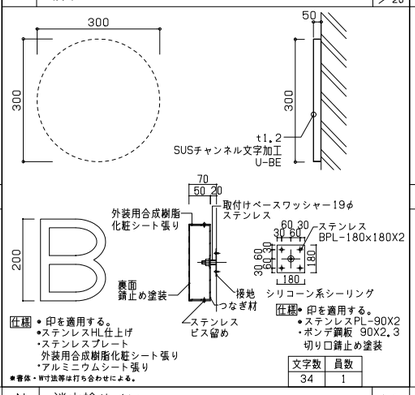

※書体・W寸法等は打ち合わせによる。

N　消火栓サイン　1/20

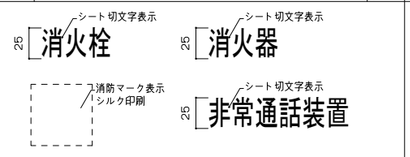

※書体・W寸法等は打ち合わせによる。

P　セキュリティサイン　1/20

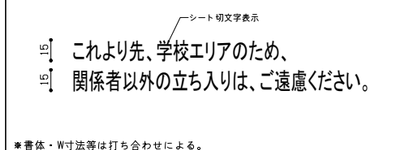

※書体・W寸法等は打ち合わせによる。

O　消火器サイン　1/20

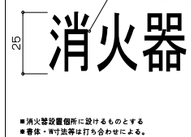

※消火器設置箇所に設けるものとする
※書体・W寸法等は打ち合わせによる。

Q　衝突防止サイン　1/20

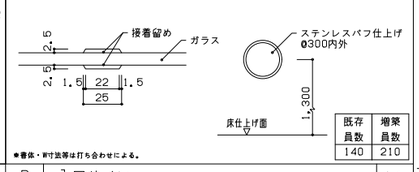

※書体・W寸法等は打ち合わせによる。

R　入口サイン　1/20

既存門柱サイン　1/20　1/2

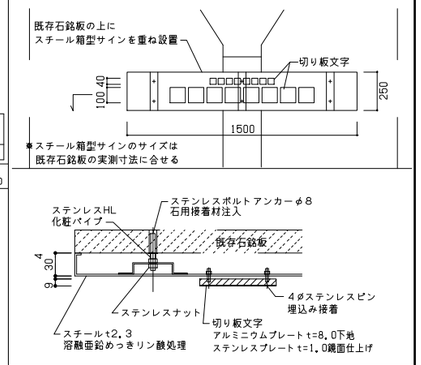

着工	・・	・・
竣工	・・	・・
監理		・・
		・・
施工		・・
		・・

勝矢　武之　一級建築士
岩村　友恵　一級建築士
頭井　秀和　一級建築士
小林　哲也
濱口　芳郎　一級建築士

日建設計

2024.08.30　検図者：竹内　諫

（仮称）人生100年の学びの拠点
中頓別学園整備工事

サイン詳細図　A1:1/20

（通し番号112）
13－2

No. J－221730－C

78×570

01	外構仕上レベル・植栽図	A1:1/300

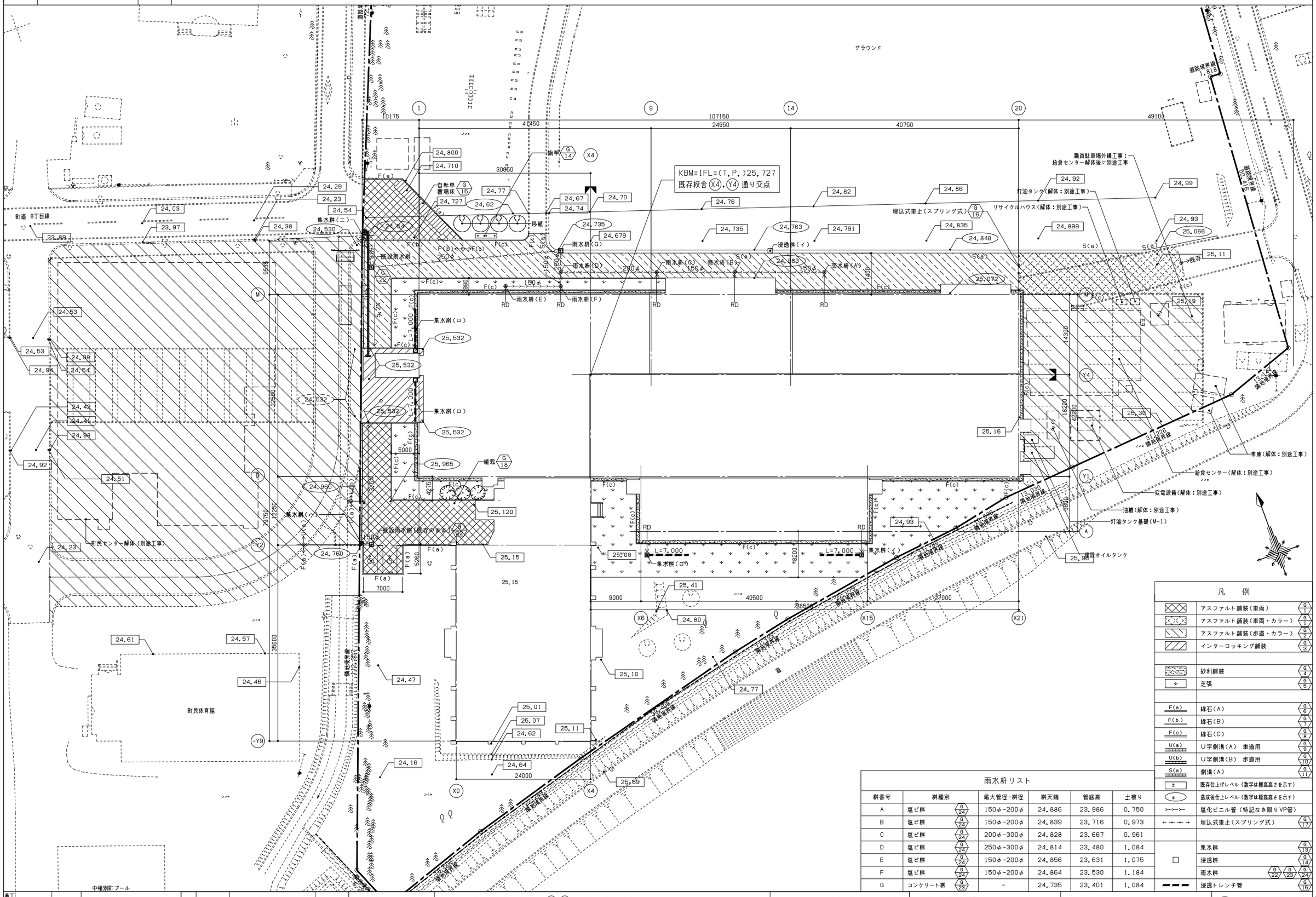

雨水桝リスト

桝番号	桝種別	最大管径−桝径	桝天端	管底高	土被り
A	塩ビ桝 G 24	150φ−200φ	24.886	23.986	0.750
B	塩ビ桝 G 24	150φ−200φ	24.839	23.716	0.973
C	塩ビ桝 G 24	200φ−300φ	24.828	23.667	0.961
D	塩ビ桝 G 24	250φ−300φ	24.814	23.480	1.084
E	塩ビ桝 G 24	150φ−200φ	24.856	23.631	1.075
F	塩ビ桝 G 24	150φ−200φ	24.864	23.530	1.184
G	コンクリート桝 G 23	−	24.735	23.401	1.084

凡例

アスファルト舗装（車両）	G 1
アスファルト舗装（車両・カラー）	G 1
アスファルト舗装（歩道・カラー）	G 2
インターロッキング舗装	G 3
砂利舗装	G 4
芝張	G 5
F(a) 縁石（A）	G 6
F(b) 縁石（B）	G 7
F(c) 縁石（C）	G 8
U(a) U字側溝（A） 車道用	G 9
U(b) U字側溝（B） 歩道用	G 10
S(a) 側溝（A）	G 11
± 既存仕上げレベル（数字は標高高さを示す）	
± 造成後仕上レベル（数字は標高高さを示す）	
塩化ビニル管（特記なき限りVP管）	
埋込式車止（スプリング式）	G 17
集水桝	G 13
浸透桝	G 14
雨水桝	G 22 G 23 G 24
浸透トレンチ管	G 15

着工		本工事範囲（既存校舎改修）	本工事範囲（外構）
検工		本工事範囲（既存体育館改修）	別途工事範囲
監理		本工事範囲（増築）	解体建物（別途工事）
施工			

凡例

は建物位置の基点を示し、既存校舎の X4, Y4 通り交点上の既存校舎1FL高さを基準点とする。
1 通りは X4 通りに平行、A 通りと、M 通りは Y4 通りに平行とする。
本配置図は、株式会社東京ソイルリサーチによる令和5年6月作成の敷地測量図をベースに、計画内容を重ねて図示したものである。

勝矢 武之 一級建築士
岩村 友恵 一級建築士
頭井 亮和 一級建築士
小林 哲也
濱口 芳郎 一級建築士

日建設計

2024.08.30 検図者：竹内 跡

（仮称）人生100年の学びの拠点
中頃別学園整備工事

外構平面図 A1:1/300

（通し番号113）
14− 1

No. J − 221730 − C

78 0X 570

14-1_外構平面図● 04873 24.09.13 [A1 1:1]

G1 アスファルト舗装（車両・カラー） 1/20

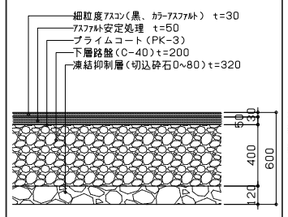

G2 アスファルト舗装（歩道） 1/20

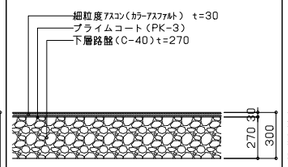

G3 インターロッキング舗装 1/20

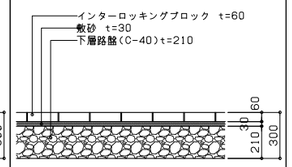

G4 砂利舗装 1/20

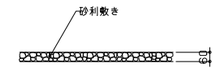

仕様 砂利の材質 ◎印を適用する。
（洗い砂利） ◎玉砂利粒径30mm
○砕石粒径30mm

G5 芝 1/20

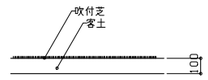

G6 縁石（A） F(a) 1/20

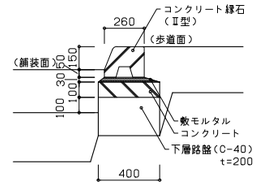

G7 縁石（B） F(b) 1/20

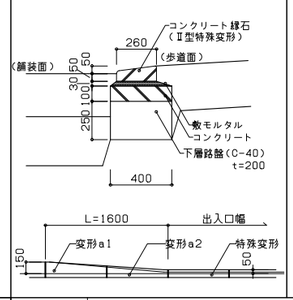

G8 縁石（C） F(c) 1/20

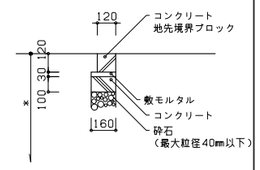

*凍結深度以下とする。

G9 U字側溝（A）（グレーチングふた） U(a) 1/20

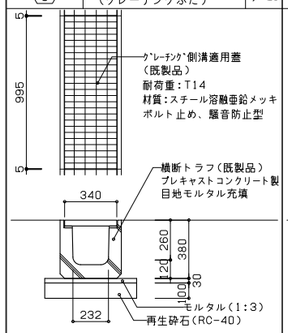

G10 U字側溝（B）（グレーチングふた） U(b) 1/20

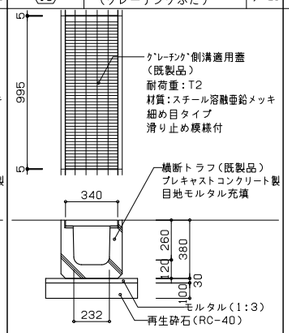

G11 側溝（A） S(a) 1/20

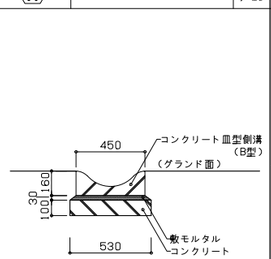

G12 自転車置場床 1/20

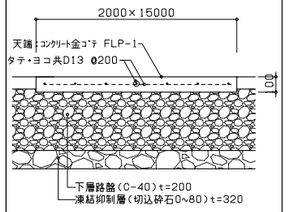

G13 集水桝 1/20

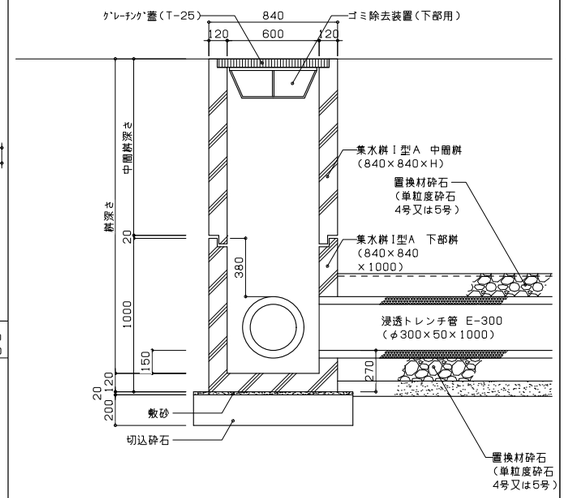

桝番号	桝天端	桝深さ	管底高	中間桝深さ	備考
イ	25.08	2,050	23.18	1,150	
ロ	25.08	2,050	23.18	1,150	
ハ	24.95	880	24.22	0	
ニ	24.48	880	23.75	0	

G14 浸透桝 1/20

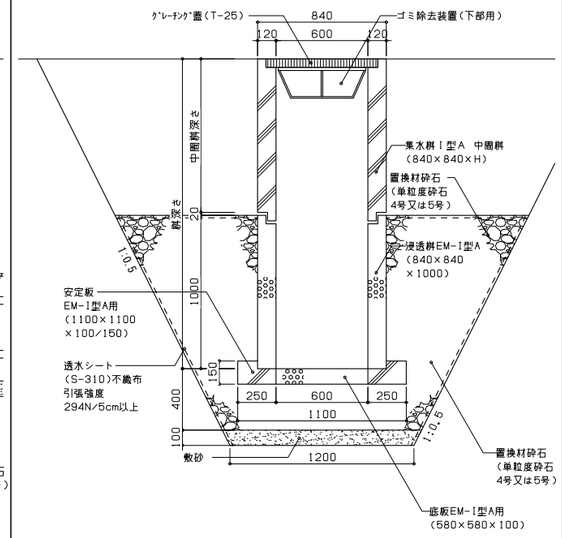

桝番号	桝天端	桝深さ	中間桝深さ	備考
イ	24.763	2,020	1,000	

G15 浸透トレンチ管 1/20

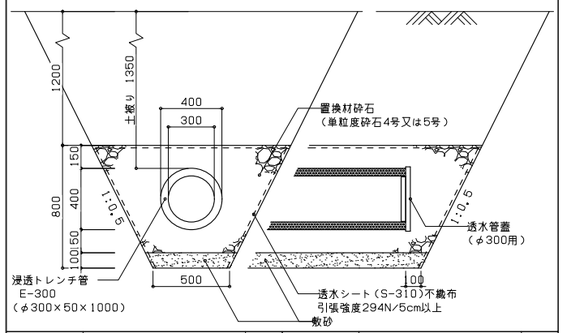

G16 旗竿（ベース式） 1/60 1/10

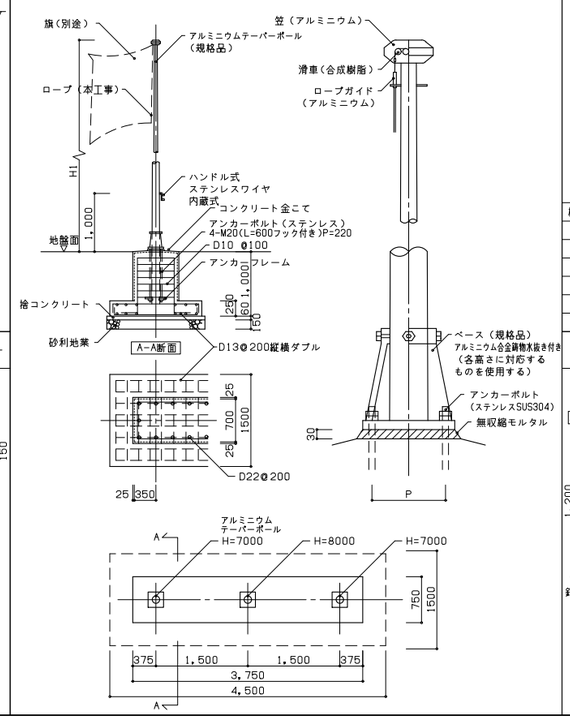

G17 新設埋込式車止（スプリング式） 1/20

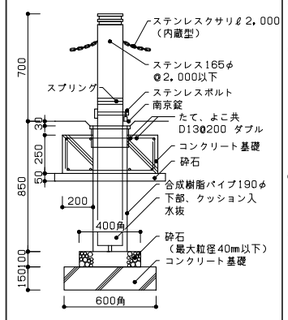

G18 マーキング —

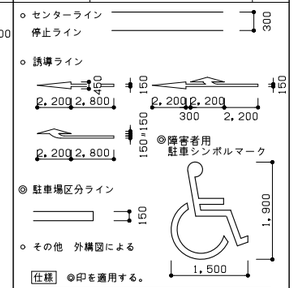

仕様 ◎印を適用する。

舗装	
タイル張り	○トラフィックペイント ○舗装と同材
アスファルト	◎トラフィックペイント

G19 植栽 1/20

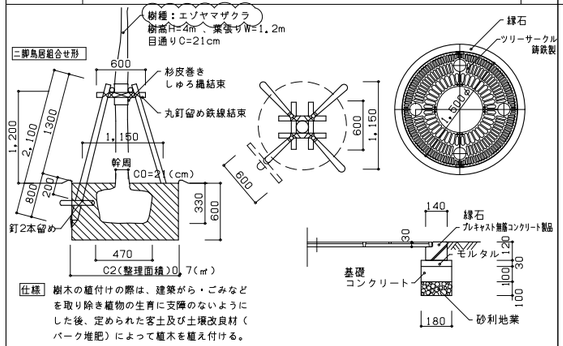

仕様 樹木の植付けの際は、建築がら・ごみなど
を取り除き植物の生育に支障のないように
した後、定められた客土及び土壌改良材（
バーク堆肥）によって植木を植え付ける。

G20 庭園 1/20

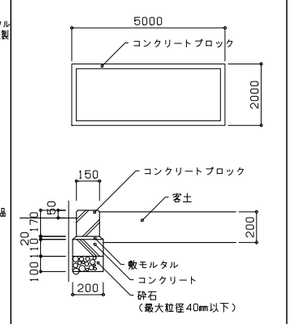

G21 U字側溝（C）（コンクリートふた） U(c) 1/20

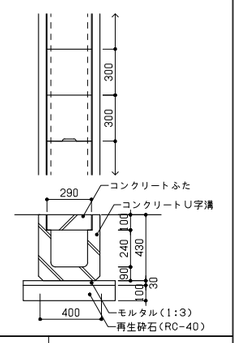

看工	・ ・	・ ・	
現工	・ ・	・ ・	
監理		・ ・	
		・ ・	
施工		・ ・	

勝矢 武之 一級建築士
岩村 友恵 一級建築士
頃井 秀和 一級建築士
小林 哲也
濱口 芳郎 一級建築士

日建設計

2024.08.30 検図者：竹内 睦

（仮称）人生100年の学びの拠点
中頓別学園整備工事

外構部分詳細図（1）

（通し番号114）
14－ 2

No. J－221730－C

14-3_外構部分詳細図● 11208 24.09.13 [A1 1:1]

780×570

G22 既設雨水桝（コンクリート） 1/20

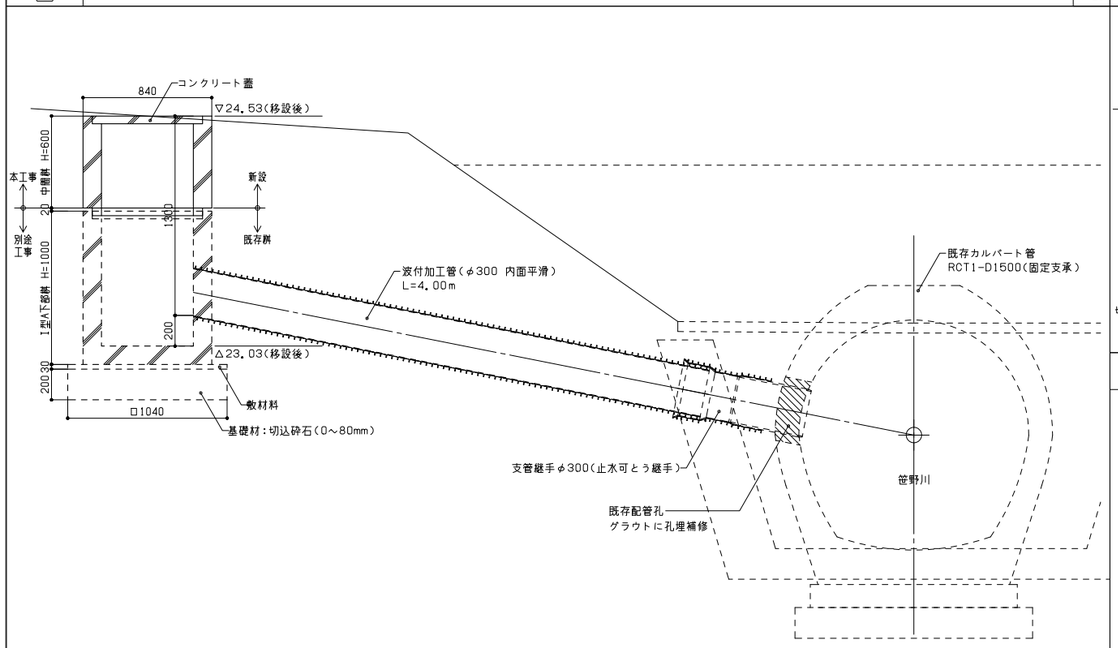

G23 雨水桝（コンクリート） 1/20

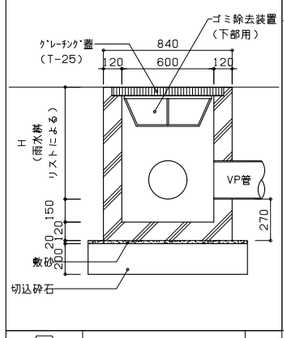

G24 雨水桝（塩ビ） 1/10

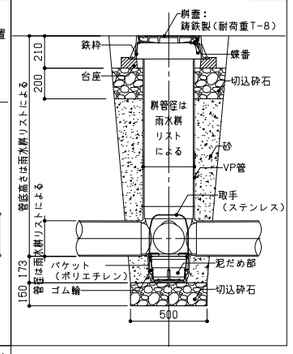

G26 撤去車止め（脱着式） 1/20

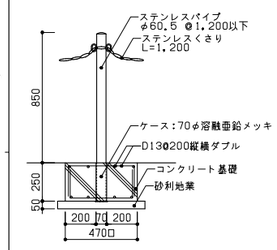

着工	. .	. .	
竣工	. .	. .	
監理		. .	
		. .	
施工		. .	

勝矢 武之 一級建築士
岩村 友恵 一級建築士
頃井 秀和 一級建築士
小林 哲也
濱口 芳郎 一級建築士

日建設計

2024.08.30 検図者：竹内 跡

（仮称）人生100年の学びの拠点
中頓別学園整備工事

外構部分詳細図(2)

意 （通し番号115）
14－ 3

No. J－221730－C

780×570

01	工事フェーズ　仮設計画　参考図	A1:1/1000

フェーズ1．Ⅰ期工事（R6年11月～R7年3月）鉄骨柱の追加など

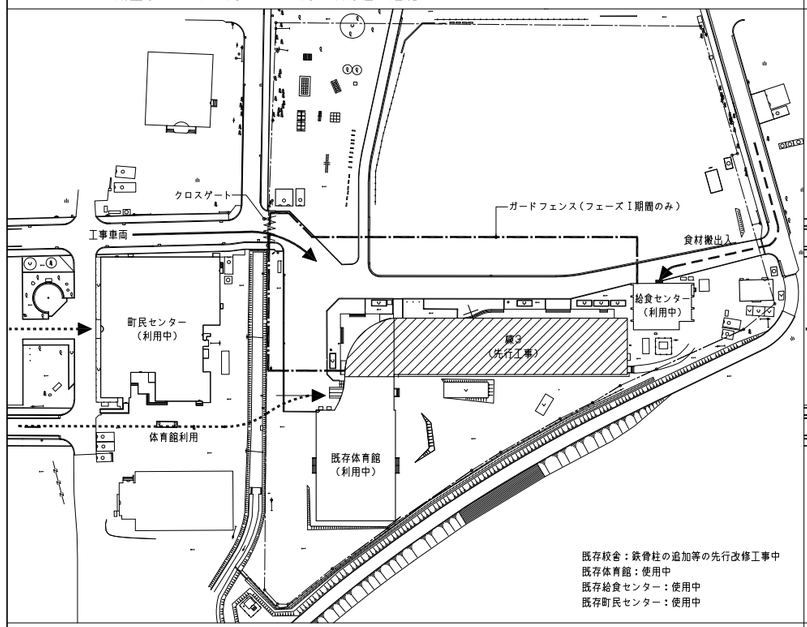

フェーズ2．Ⅱ期工事（R7年4月～R7年6月）外構先行撤去、校舎部分解体／（R7年7月～R8年6月）増築部躯体工事

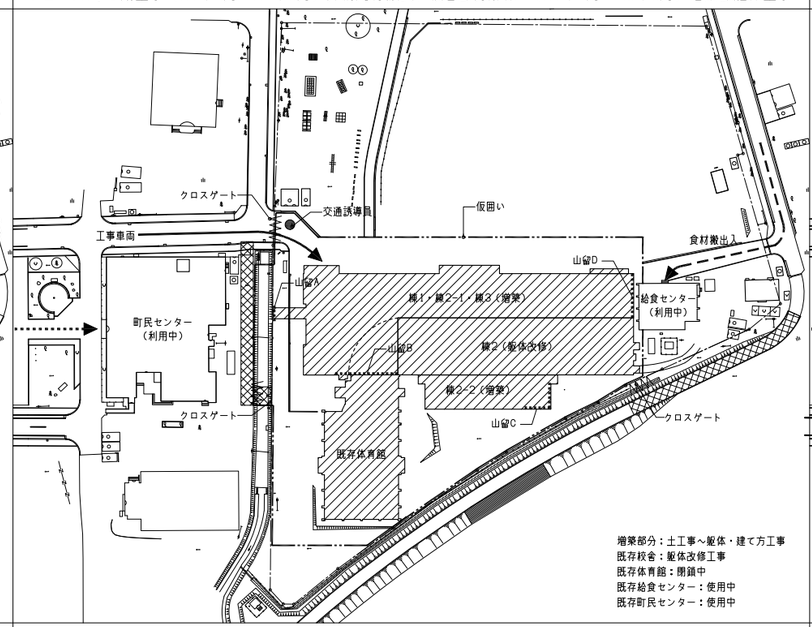

フェーズ3．Ⅱ期工事（R8年7月～R9年3月）内外装・建物周囲外構

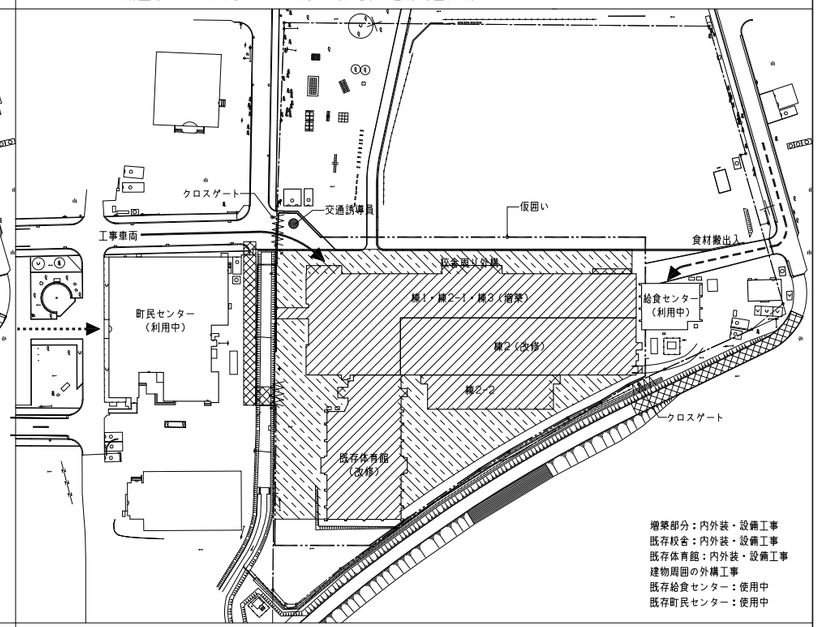

フェーズ4．町民センター解体・前庭外構工事（別途工事）（R9年4月～R9年8月）

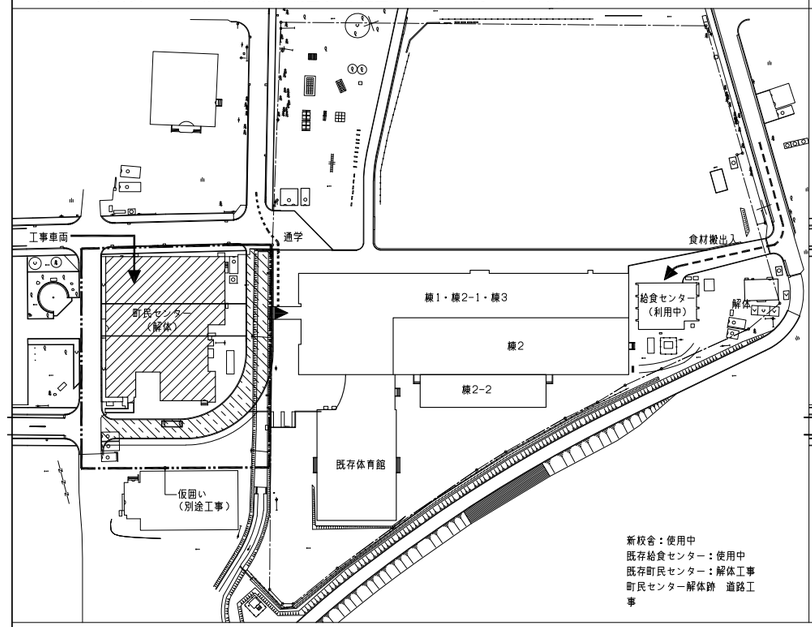

フェーズ5．給食センター解体・駐車場外構工事（別途工事）（R9年7月～R9年11月）

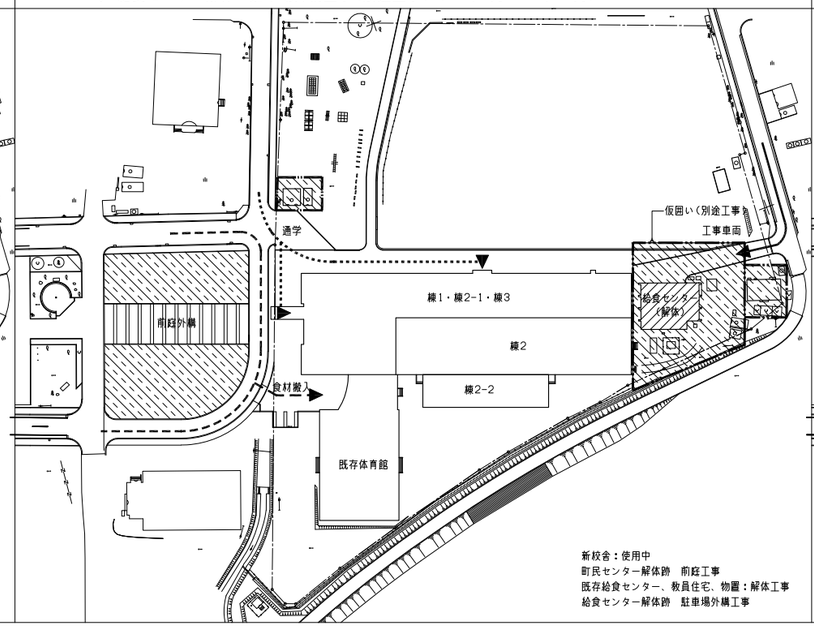

フェーズ6．グランドオープン（R9年11月）

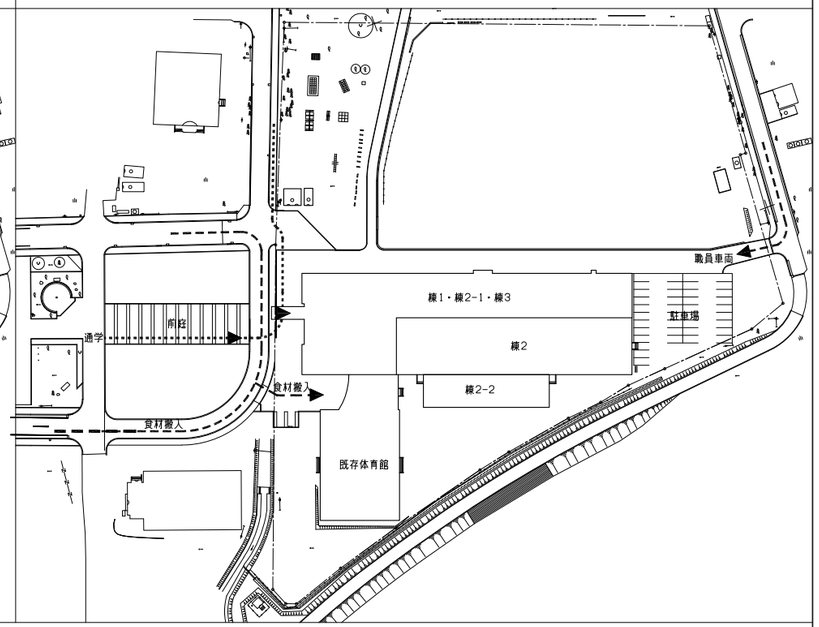

山留め：腹杭横矢板工法（自立山留）
杭：　H-300×300×10×15　@1200

	長さm	根切深さm	側壁面積㎡
山留A	4.88	1.25	6.10
山留B	20.50	1.25	25.63
山留C	16.20	1.70	27.54
山留D	14.50	1.65	23.93

看工	. .	. .	
技工	. .	. .	
監理		. .	
施工		. .	

凡例

	工事中（建物）の部分		クロスゲート両開き（W6.0m×H1.8m）2ヶ所		山留め範囲		給食、ゴミ等搬入車両
	工事中（外構）の部分		仮囲い（H2.0m×L411m）		工事車両		仮設道路（敷鉄板敷設）
			ガードフェンス（H1.8m×L169.6m）		歩行者	●	交通誘導員（3350人日）

勝矢　武之　一級建築士
岩村　友恵　一級建築士
頭井　秀和　一級建築士
小林　吾也
濱口　芳郎　一級建築士

日建設計

2024.08.30　検図者：竹内　跡

（仮称）人生100年の学びの拠点
中頃別学園整備工事

仮設計画図（参考図）　A1:1/1000

（通し番号116）
15－ 1

No. J－221730－C

780×570

01	1階平面図（I期工事）	A1:1/200	特記事項　1）床・壁等の工事範囲を示す。

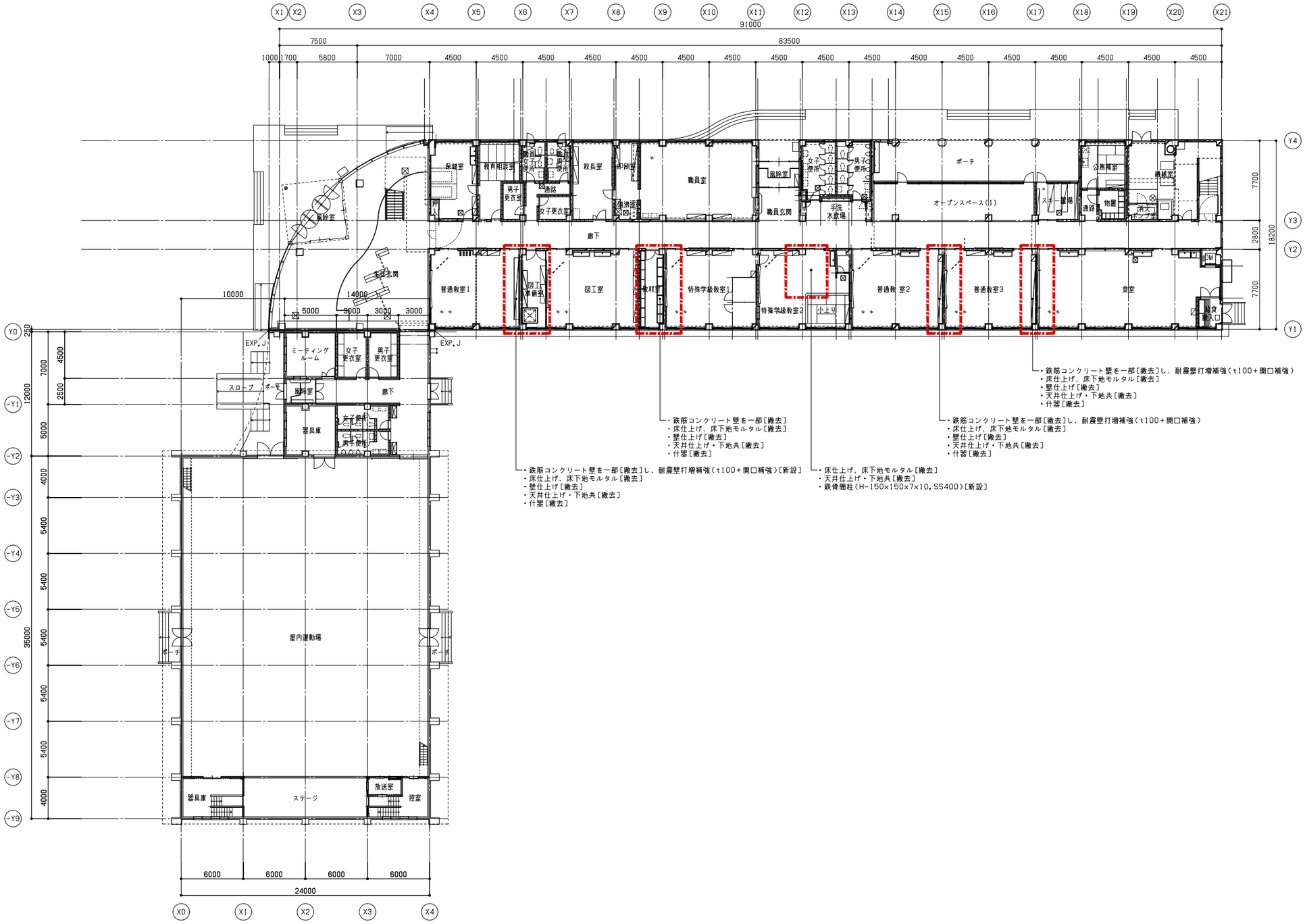

着工	. .	. .	
竣工	. .	. .	
監理		. .	
		. .	
施工		. .	

勝矢　武之　一級建築士
岩村　友恵　一級建築士
頭井　秀和　一級建築士
小林　哲也
濱口　芳郎　一級建築士

日建設計

2024.08.30　検図者：竹内　跡

（仮称）人生100年の学びの拠点
中頓別学園整備工事

I期工事　1階平面図　A1:1/200

意　（通し番号117）
16－ 1

No. J－221730－C

780×570

16-1~4_I期工事　平面図 11208 24.09.13 [A1 1:1]

01	2階平面図（I期工事）	A1:1/200	特記事項　1）床・壁等の工事範囲を示す。

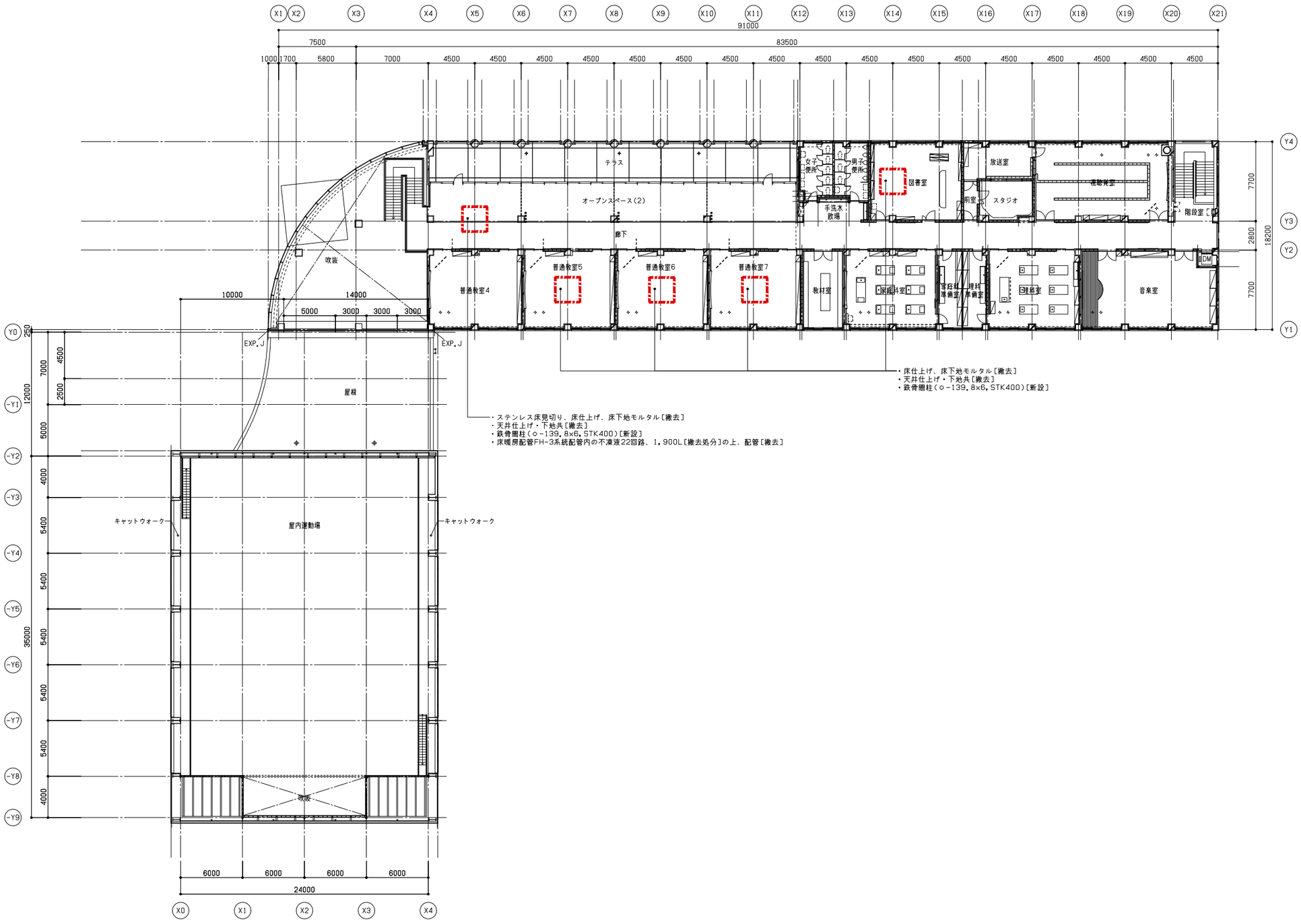

着工	. .	. .	
竣工	. .	. .	
監理		. .	
		. .	
施工		. .	

16-1~4_I期工事　平面図　11208 24.09.13 [A1 1:1]

勝矢　武之　一級建築士
岩村　友恵　一級建築士
頭井　秀和　一級建築士
小林　哲也
濱口　芳郎　一級建築士

日建設計

2024.08.30　検図者：竹内　跡

（仮称）人生100年の学びの拠点
中頃別学園整備工事

I期工事　2階平面図　A1:1/200

意　（通し番号118）
16－ 2

No. J－221730－C

780×570